"The reproduction, distribution and utilization of this document as well as the Communication of its contents to others without explicid authorization is prohibited.
Offenders will be held liable for the payment of damages. All rights reserved in the event Of the grant of a patent, utility model or design."

"Weitergabe sowie Vervielfältigung dieses Dokuments, Verwertung und Mitteilung seines Inhalts sind Verboten, soweit nicht ausdrücklich gestattet. Zuwiderhandlung verpflichten zu Schadensersatz. Alle Rechte für den Fall der Patent-, Gebrauchsmuster- oder Geschmacksmustereintragung vorbehalten

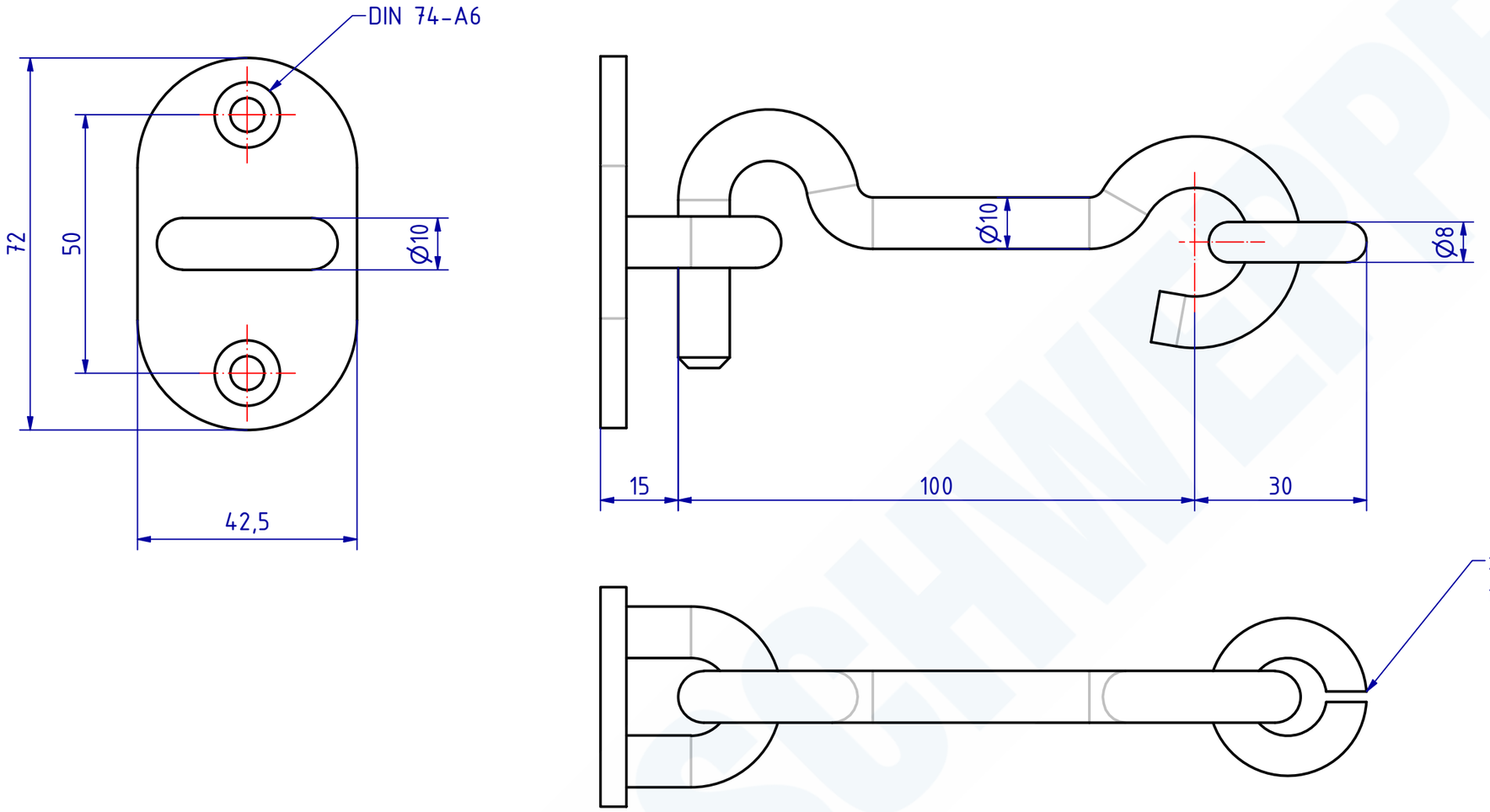

107838 Türhaken 100mm
GSV-Nr. 420 B
zum Anschweissen
mit Öse
Stahl verzinkt chromatisiert

107838 Door hooks 100mm
GSV-No. 420 B
for welding
fixing eye
steel zinc plated dichromated

SCHWEPPER
Beschlag GmbH & Co. KG
Velberter Straße 83, 42579 Heiligenhaus Germany
www.schwepper.com

	Datum	Name
Gez.	07.11.2023	mla
Gepr.	07.11.2023	M.Sch

Status	Changes	Date	Name

Technische Änderungen vorbehalten!
Subject to technical changes!

EDV-No.: 107838

Material:

Türhaken 100mm

GSV 420 B

1

A3