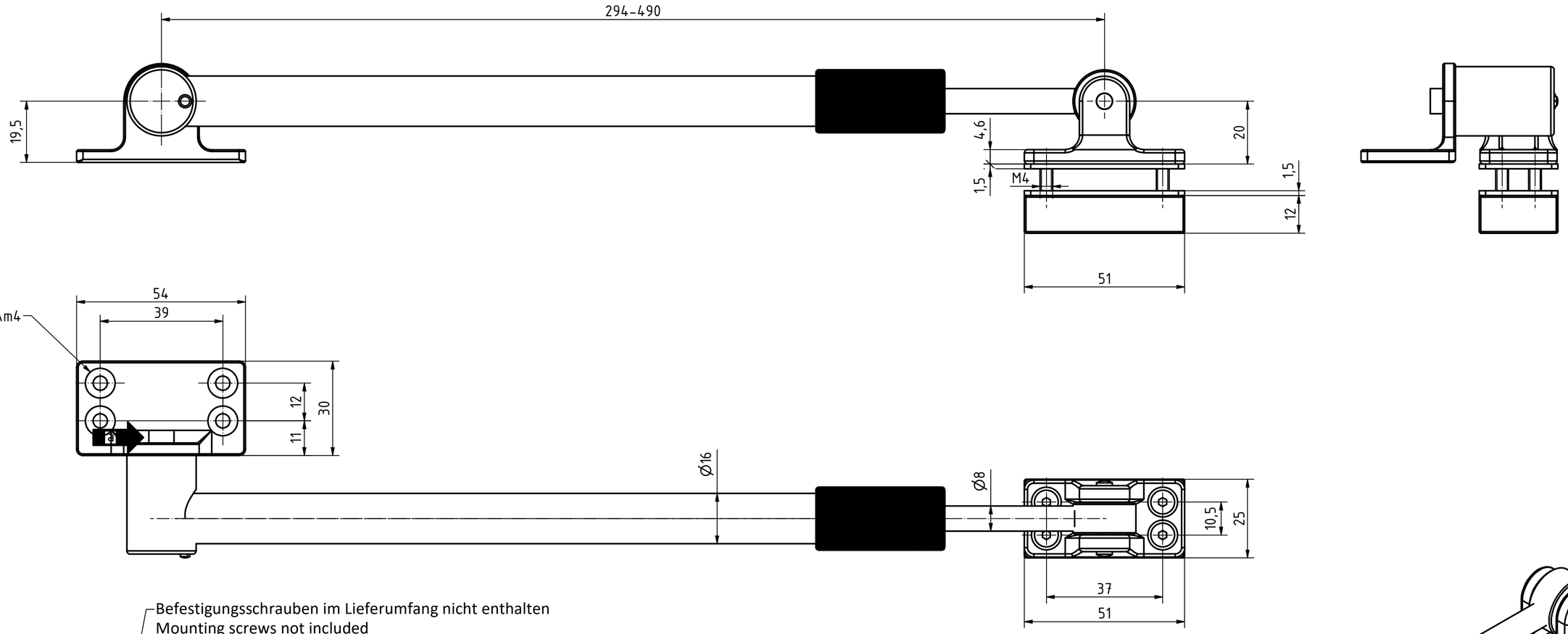

Befestigungsschrauben im Lieferumfang nicht enthalten
Mounting screws not included

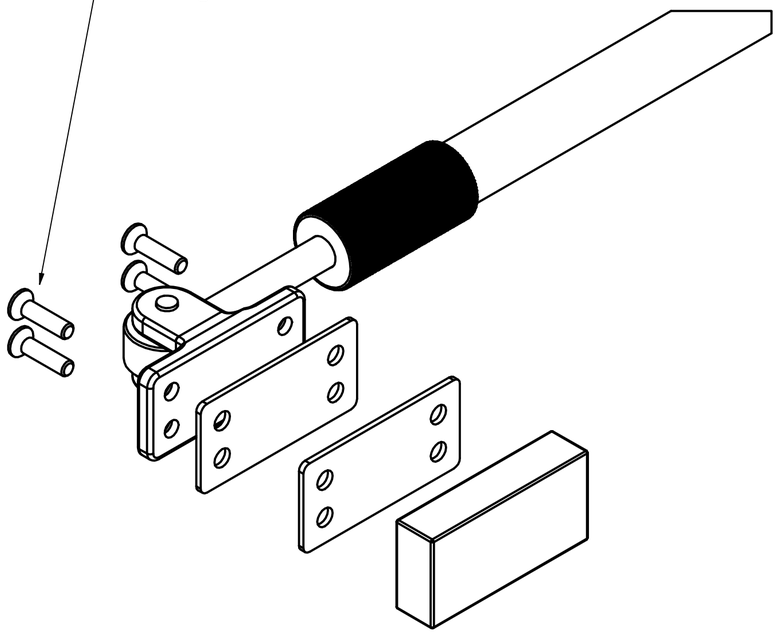

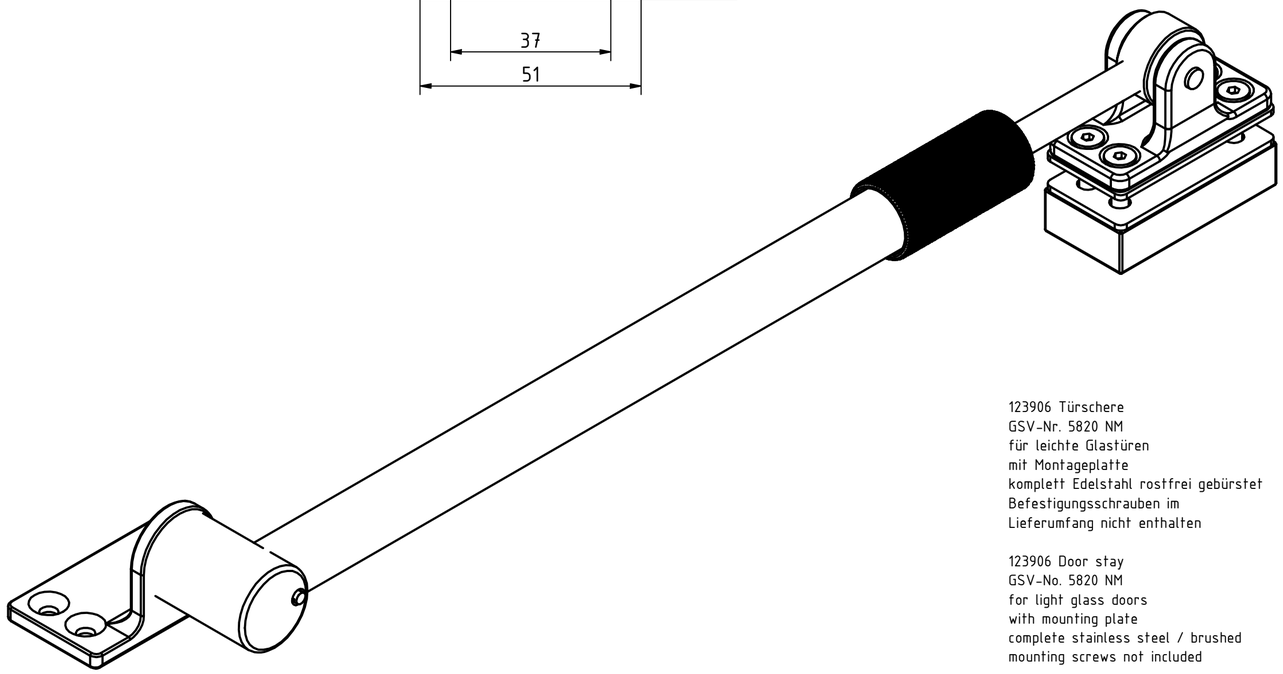

123906 Türschere
GSV-Nr. 5820 NM
für leichte Glastüren
mit Montageplatte
komplett Edelstahl rostfrei gebürstet
Befestigungsschrauben im
Lieferumfang nicht enthalten

123906 Door stay
GSV-No. 5820 NM
for light glass doors
with mounting plate
complete stainless steel / brushed
mounting screws not included

SCHWEPPER
Beschlag GmbH & Co. KG
Velberter Straße 83, 42579 Heiligenhaus Germany
www.schwepper.com

					Datum	Name
				Gez.	04.09.2019	mla
				Gepr.	04.09.2019	M.Schwenk
a	Sicherungsring entfällt, Drehlager vernietet	02.12.21	Lange			
Status	Changes	Date	Name			

Technische Änderungen vorbehalten!
Subject to technical changes!

EDV-No.: 123906

Material:

Türschere

GSV 5820 NM

1

A2

"Weitergabe sowie Vervielfältigung dieses Dokuments, Verwertung und Mitteilung seines Inhalts sind Verboten, soweit nicht ausdrücklich gestattet. Zuwiderhandlung verpflichtet zu Schadensersatz. Alle Rechte für den Fall der Patent-, Gebrauchsmuster- oder Geschmacksmustereintragung vorbehalten."

"The reproduction, distribution and utilization of this document as well as the Communication of its contents to others without explicit authorization is prohibited. Offenders will be held liable for the payment of damages. All rights reserved in the event Of the grant of a patent, utility model or design."