"Weitergabe sowie Vervielfältigung dieses Dokuments, Verwertung und Mitteilung seines Inhalts sind Verboten, soweit nicht ausdrücklich gestattet. Zuwiderhandlung verpflichten zu Schadensersatz. Alle Rechte für den Fall der Patent-, Gebrauchsmuster- oder Geschmacksmustereintragung vorbehalten.
"The reproduction, distribution and utilization of this document as well as the Communication of its contents to others without explicid authorzation is prohibited. Offenders will be held liable for the payment of damages. All rights reserved in the event Of the grant of a patent, utility model or design."

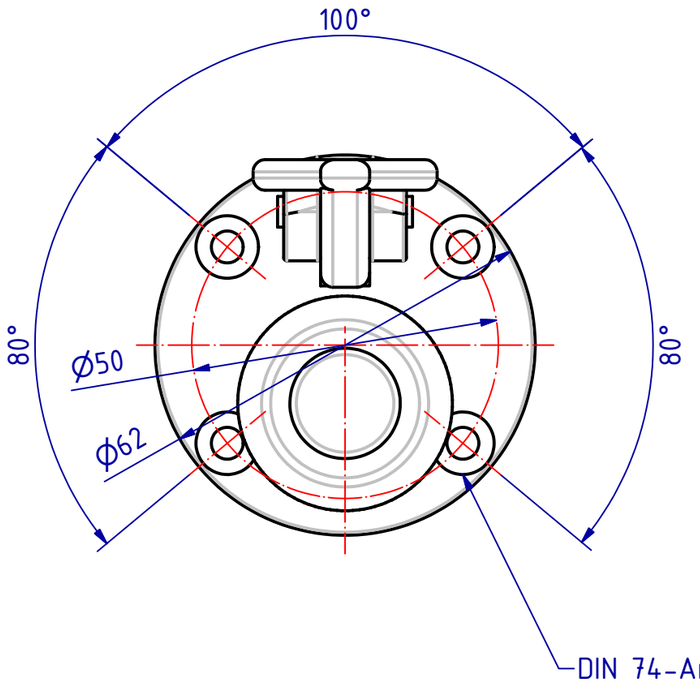

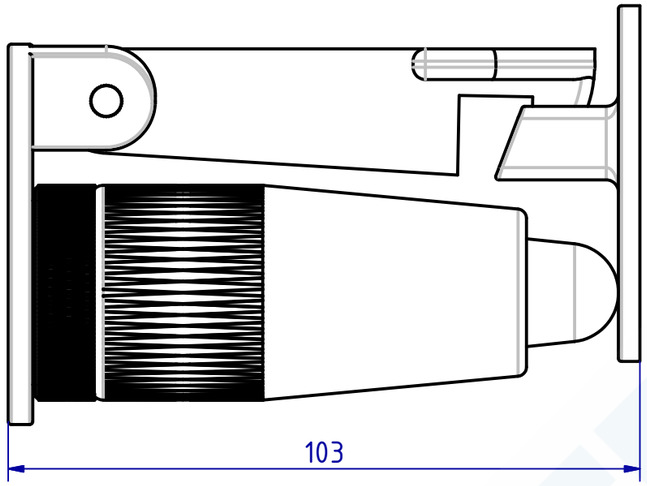

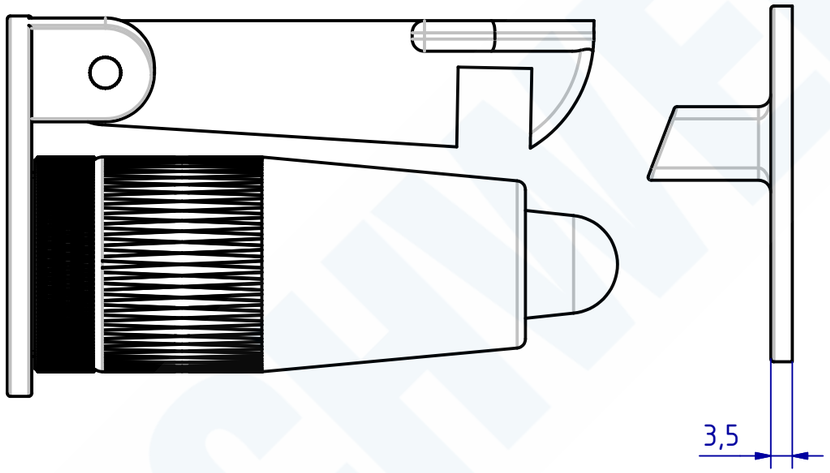

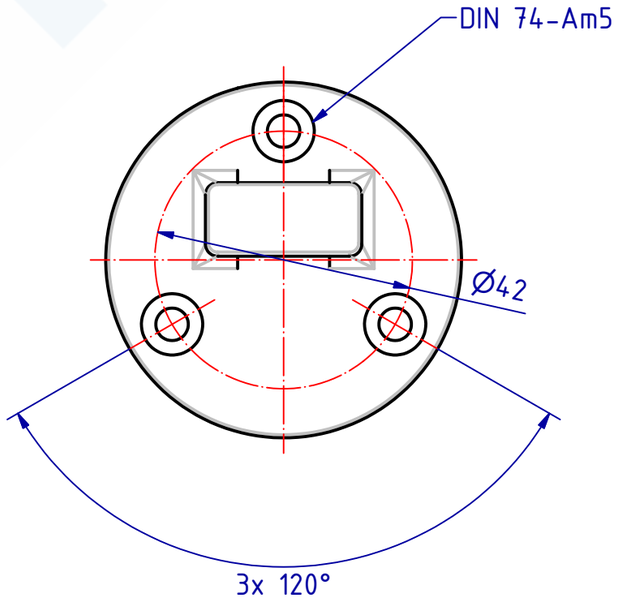

103164 Türfallhaken 103mm
GSV-Nr. 1346
Messing matt verchromt

103164 Door stop with catch 103mm
GSV-No. 1346
brass satin chromed

SCHWEPPER
Beschlag GmbH & Co. KG
Velberter Straße 83, 42579 Heiligenhaus Germany
www.schwepper.com

	Datum	Name
Gez.	27.10.2020	mla
Gepr.	27.10.2020	M.Schwenk

Status	Changes	Date	Name

Technische Änderungen vorbehalten!
Subject to technical changes!

EDV-No.: 103164

Material:

Türfallhaken 103mm

GSV 1346

1

A3