"The reproduction, distribution and utilization of this document as well as the Communication of its contents to others without explicid authorization is prohibited. Offenders will be held liable for the payment of damages. All rights reserved in the event Of the grant of a patent, utility model or design."

"Weitergabe sowie Vervielfältigung dieses Dokuments, Verwertung und Mitteilung seines Inhalts sind Verboten, soweit nicht ausdrücklich gestattet. Zuwiderhandlung verpflichten zu Schadenersatz. Alle Rechte für den Fall der Patent-, Gebrauchsmuster- oder Geschmacksmustereintragung vorbehalten

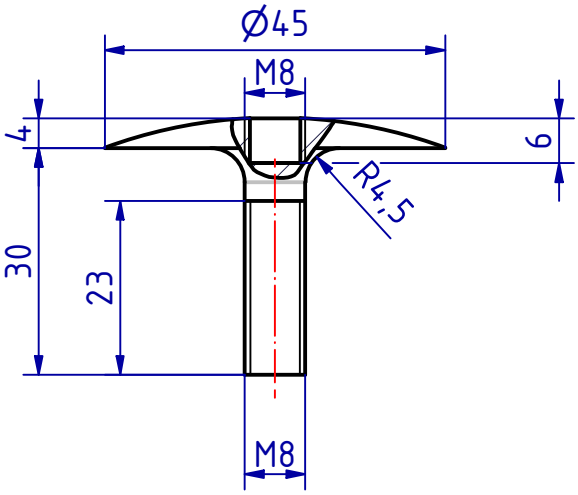


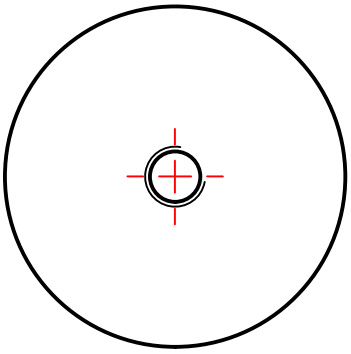

110650 Bodenteil Ø 45 / M8 x 23
GSV-Nr. 3667
Messing matt verchromt

110650 Floor bracket Ø 45 / M 8 x 23
GSV-No. 3667
brass satin chromed

**SCHWEPPER**
Beschlag GmbH & Co. KG
Velberter Straße 83, 42579 Heiligenhaus Germany
www.schwepper.com

GSV

EDV-No.: 110650

Material:

| | Datum | Name |
|---|---|---|
| Gez. | 30.10.2023 | mla |
| Gepr. | 30.10.2023 | M.Sch |

| Status | Changes | Date | Name |
|---|---|---|---|
| | | | |

Technische Änderungen vorbehalten!
Subject to technical changes!

# Bodenteil Ø 45 M8 x 23

GSV 3667

1

A4