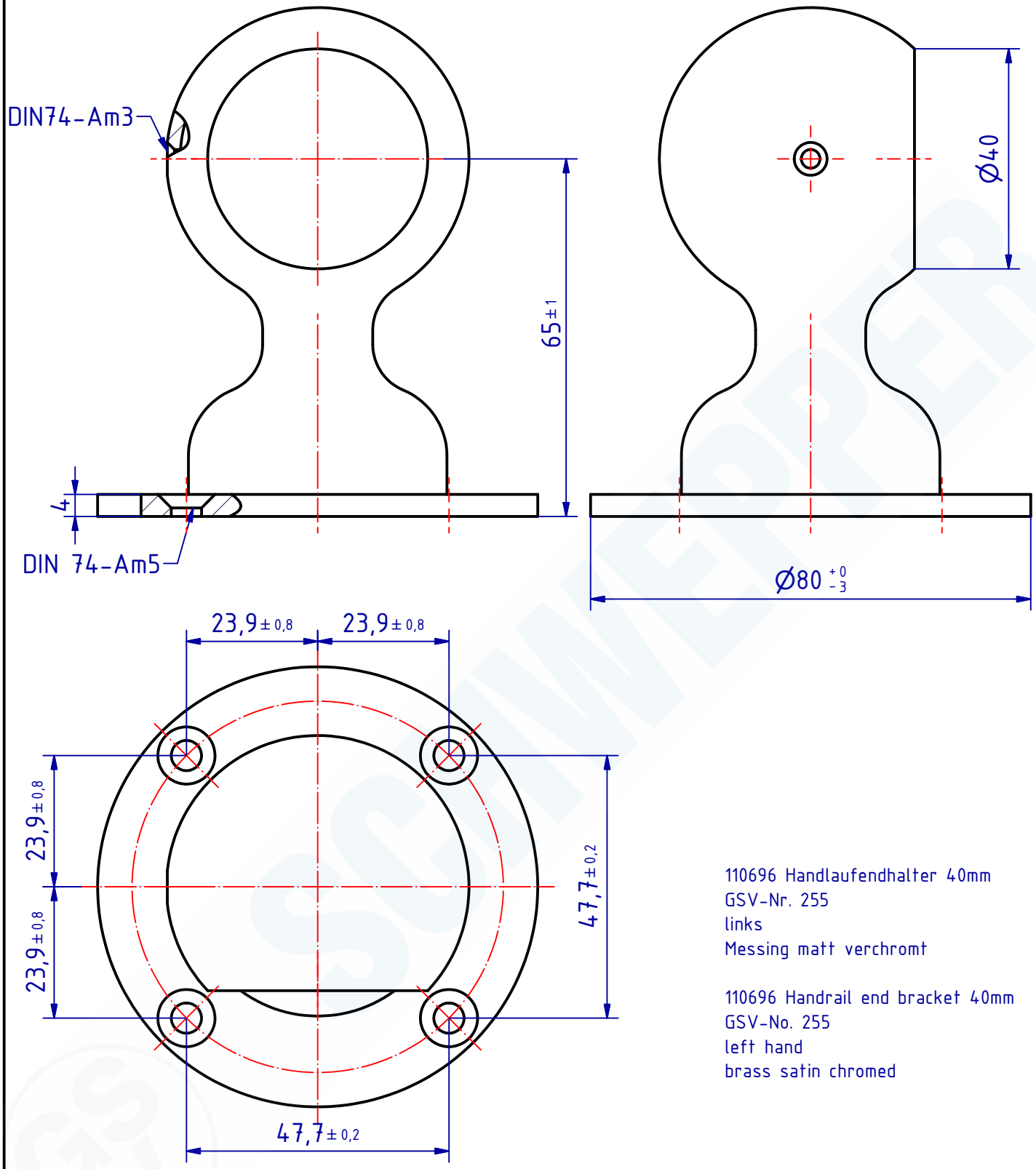

110696 Handlaufendhalter 40mm
GSV-Nr. 255
links
Messing matt verchromt

110696 Handrail end bracket 40mm
GSV-No. 255
left hand
brass satin chromed

SCHWEPPER
Beschlag GmbH & Co. KG
Velberter Straße 83, 42579 Heiligenhaus Germany
www.schwepper.com

GSV

EDV-No.: 110696

Material:

	Datum	Name
Gez.	28.10.2009	mla
Gepr.	28.10.2009	M.Schwenk

Status	Changes	Date	Name

Technische Änderungen vorbehalten!
Subject to technical changes!

Handlaufendhalter 40mm

GSV 255

1

A4