"The reproduction, distribution and utilization of this document as well as the Communication of its contents to others without explicid authorization is prohibited.
Offenders will be held liable for the payment of damages. All rights reserved in the event Of the grant of a patent, utility model or design."

"Weitergabe sowie Vervielfältigung dieses Dokuments, Verwertung und Mitteilung seines Inhalts sind Verboten, soweit nicht ausdrücklich gestattet. Zuwiderhandlung verpflichten zu Schadensersatz. Alle Rechte für den Fall der Patent-, Gebrauchsmuster- oder Geschmacksmusereintragung vorbehalten

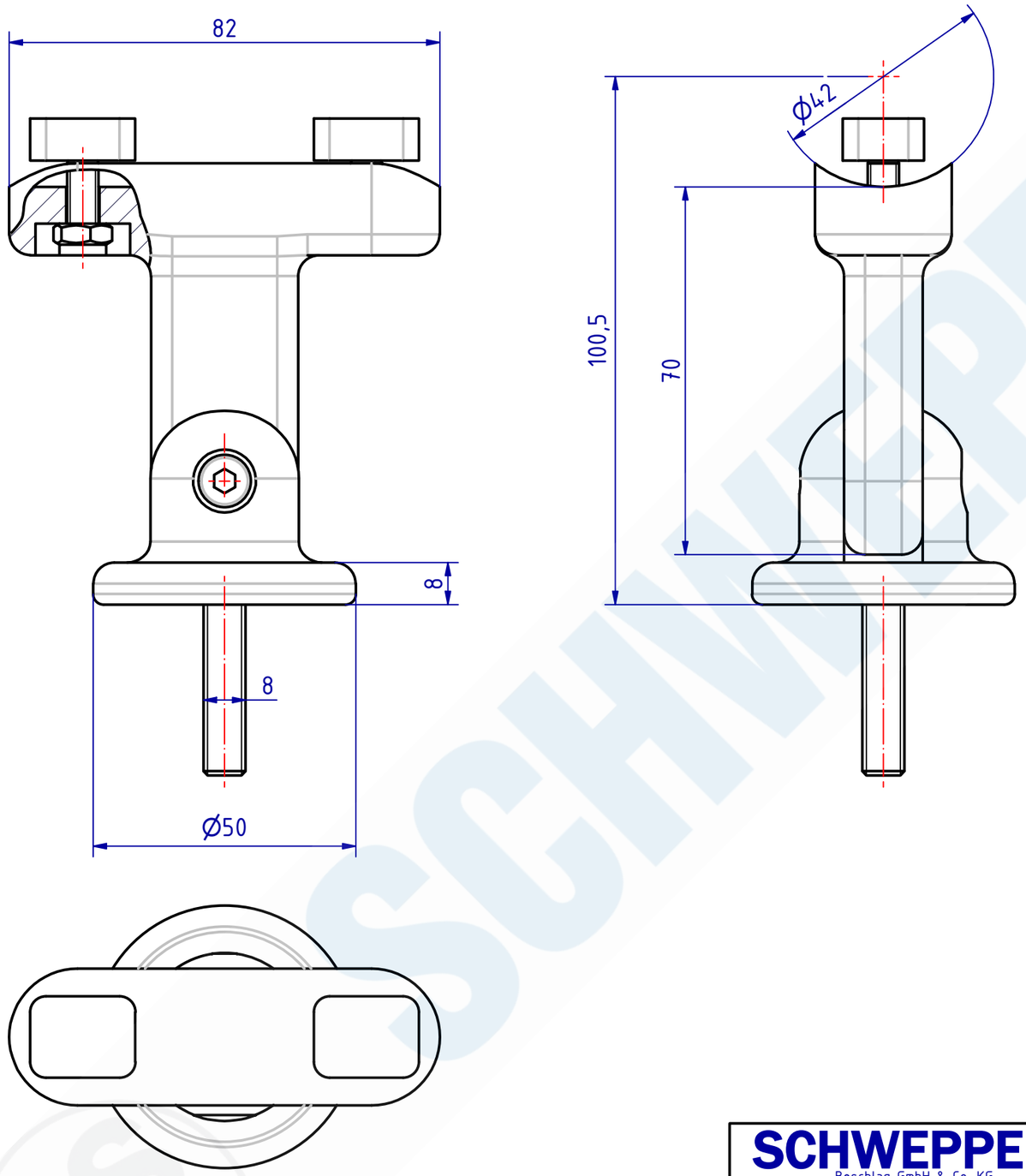

110704 Handlaufstütze mit Gelenk
GSV-Nr. 2870
Aluminium EV1 silberfarbig eloxiert

110704 Handrail support with joint
GSV-No. 2870
aluminium silver anodized (EV1)

SCHWEPPER
Beschlag GmbH & Co. KG
Velberter Straße 83, 42579 Heiligenhaus Germany
www.schwepper.com

	Datum	Name
Gez.	26.06.2024	mla
Gepr.	26.06.2024	M.Sch

Status	Changes	Date	Name

Technische Änderungen vorbehalten!
Subject to technical changes!

EDV-No.: 110704

Material:

Handlaufstütze mit Gelenk

GSV 2870

1

A3