"The reproduction, distribution and utilization of this document as well as the Communication of its contents to others without explicid authorization is prohibited.
Offenders will be held liable for the payment of damages. All rights reserved in the event Of the grant of a patent, utility model or design."

"Weitergabe sowie Vervielfältigung dieses Dokuments, Verwertung und Mitteilung seines Inhalts sind Verboten, soweit nicht ausdrücklich gestattet. Zuwiderhandlung
verpflichten zu Schadensersatz. Alle Rechte für den Fall der Patent-, Gebrauchsmuster- oder Geschmacksmustereintragung vorbehalten."

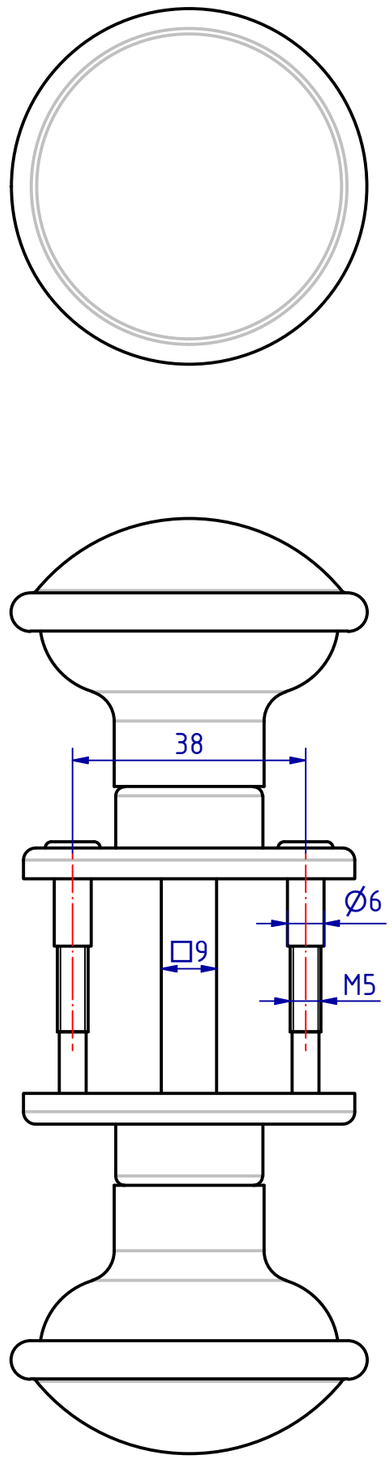

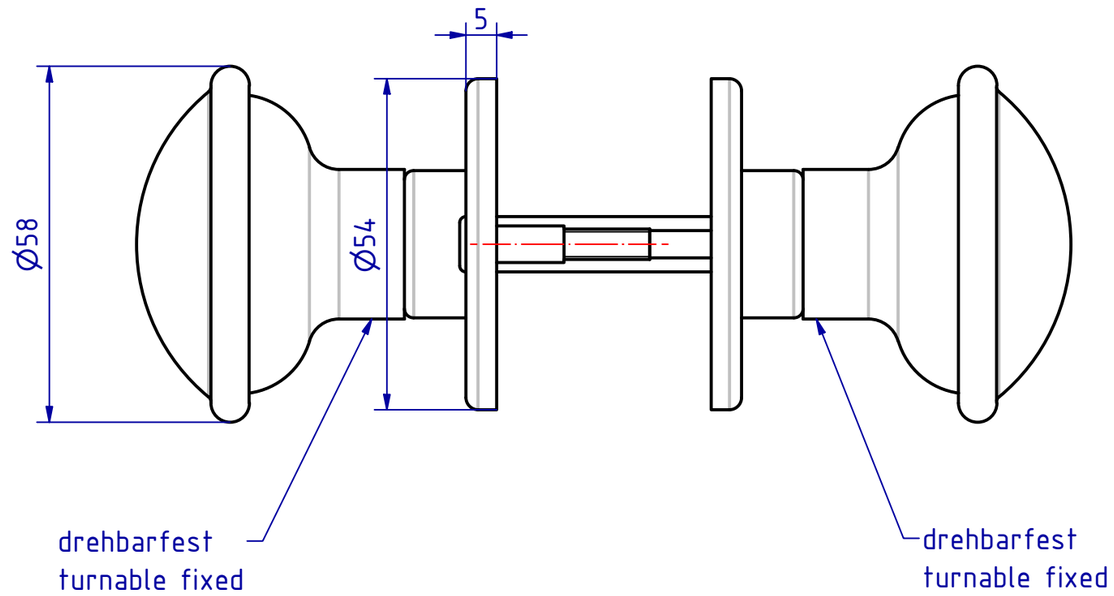

101691 Knopfdrücker rund
GSV-Nr. 227
für Einsteckschlösser
Messing matt verchromt

101691 Knob handles round
GSV-No. 227
for mortise locks
brass satin chromed

SCHWEPPER
Beschlag GmbH & Co. KG
Velberter Straße 83, 42579 Heiligenhaus Germany
www.schwepper.com

GSV

					Datum	Name
				Gez.	07.08.2023	mla
				Gepr.	07.08.2023	M.Sch
Status	Changes	Date	Name			

Technische Änderungen vorbehalten!
Subject to technical changes!

EDV-No.: 101691

Material:

Knopfdrücker rund

GSV 227

1

A3