"The reproduction, distribution and utilization of this document as well as the Communication of its contents to others without explicid authorization is prohibited. Offenders will be held liable for the payment of damages. All rights reserved in the event Of the grant of a patent, utility model or design."

"Weitergabe sowie Vervielfältigung dieses Dokuments, Verwertung und Mitteilung seines Inhalts sind Verboten, soweit nicht ausdrücklich gestattet. Zuwiderhandlung verpflichten zu Schadenersatz. Alle Rechte für den Fall der Patent-, Gebrauchsmuster- oder Geschmacksmustereintragung vorbehalten

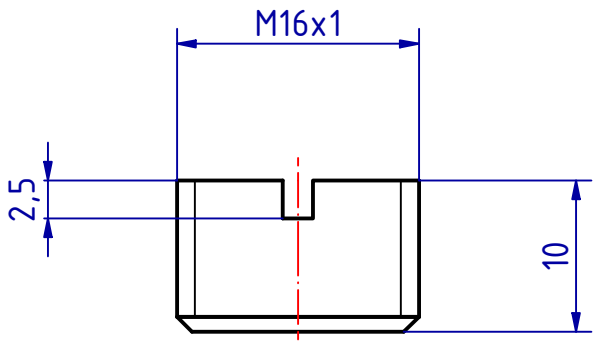

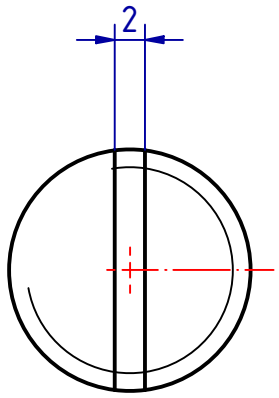

102968 Verschluss-Schraube M16 x 1
GSV-Nr. 3670
Messing matt verchromt
Mindestbestellmenge 10 Stück

102968 locking screw M 16 x 1
GSV-No. 3670
brass satin chromed
Min. order quantity 10 pcs.

SCHWEPPER
Beschlag GmbH & Co. KG
Velberter Straße 83, 42579 Heiligenhaus Germany
www.schwepper.com

GSV

EDV-No.: 102968

Material:

	Datum	Name
Gez.	24.07.2023	mla
Gepr.	24.07.2023	M.Sch

Status	Changes	Date	Name

Technische Änderungen vorbehalten!
Subject to technical changes!

Verschluss-Schraube M16 x 1

GSV 3670

1

A4