"The reproduction, distribution and utilization of this document as well as the Communication of its contents to others without explicid authorization is prohibited. Offenders will be held liable for the payment of damages. All rights reserved in the event Of the grant of a patent, utility model or design."

"Weitergabe sowie Vervielfältigung dieses Dokuments, Verwertung und Mitteilung seines Inhalts sind Verboten, soweit nicht ausdrücklich gestattet. Zuwiderhandlung verpflichten zu Schadenersatz. Alle Rechte für den Fall der Patent-, Gebrauchsmuster- oder Geschmacksmustereintragung vorbehalten

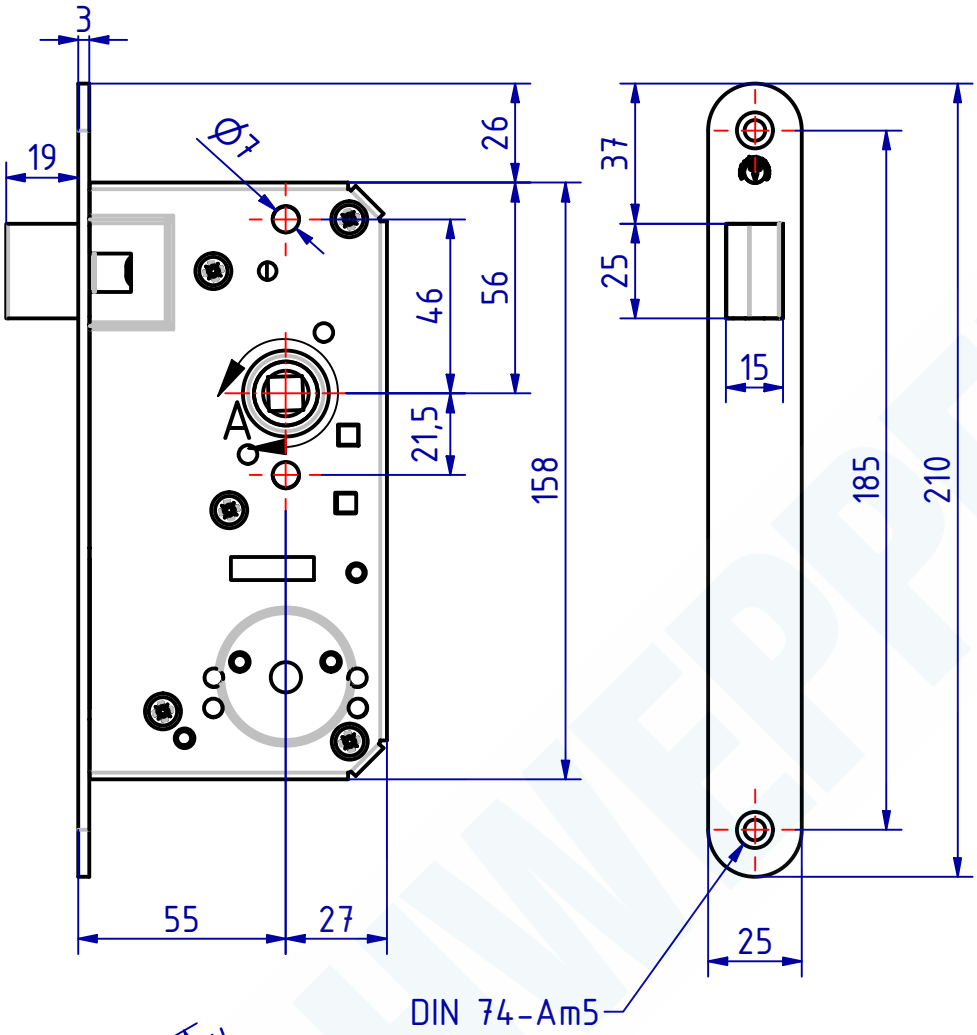

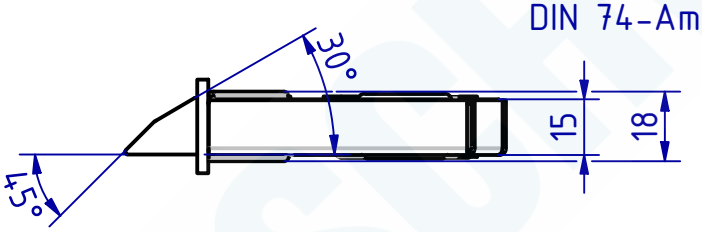

A (1 : 1)

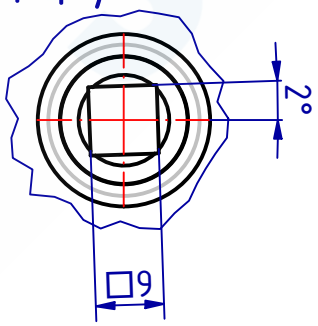

113341 Einsteckfallenschloss Dorn 55mm
GSV-Nr. 3819 F
links
ohne Schließblech
Fallenausschluss 19mm
Edelstahl rostfrei

113341 Mortise latch backset 55mm
GSV-No. 3819 F
left hand
without strike plate
latch protrusion 19mm
stainless steel

SCHWEPPER
Beschlag GmbH & Co. KG
Velberter Straße 83, 42579 Heiligenhaus Germany
www.schwepper.com

GSV

EDV-No.: 113341

Material:

	Datum	Name
Gez.	21.10.2019	mla
Gepr.	21.10.2019	M.Schwenk

Status	Changes	Date	Name

Technische Änderungen vorbehalten!
Subject to technical changes!

Einsteckfallenschloss Dorn 55mm

GSV 3819 F

1

A4