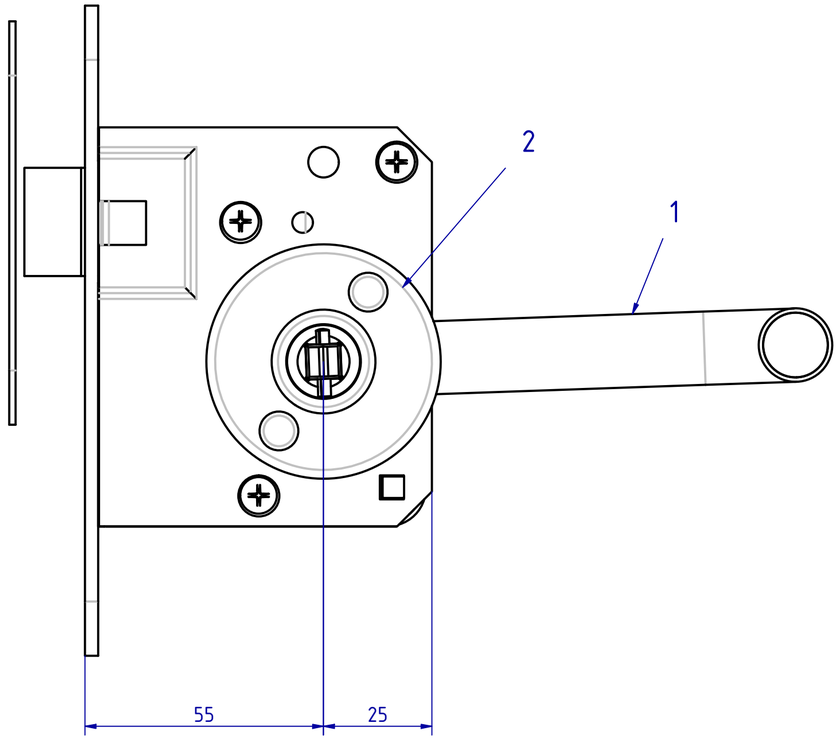

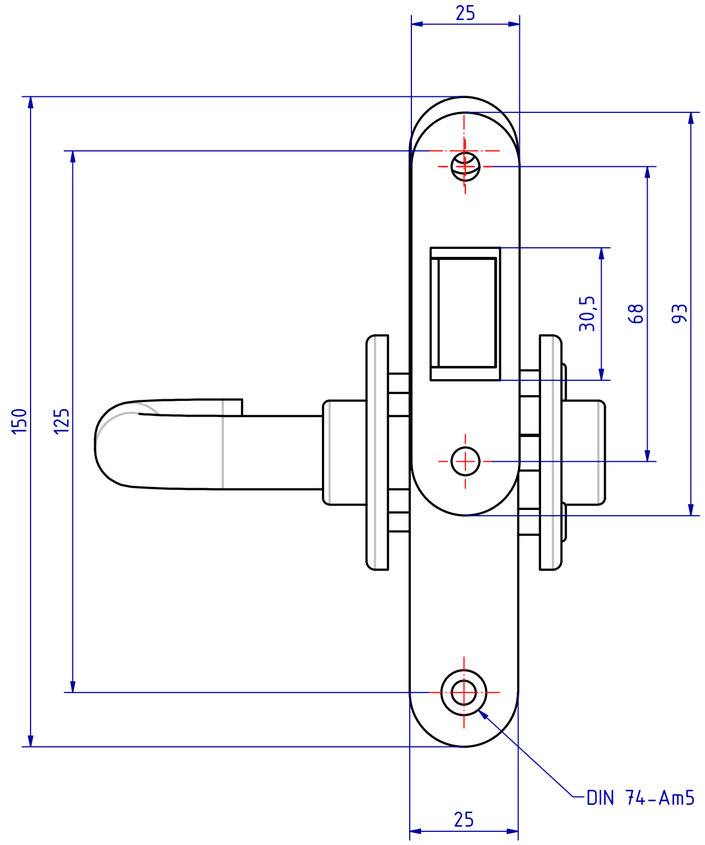

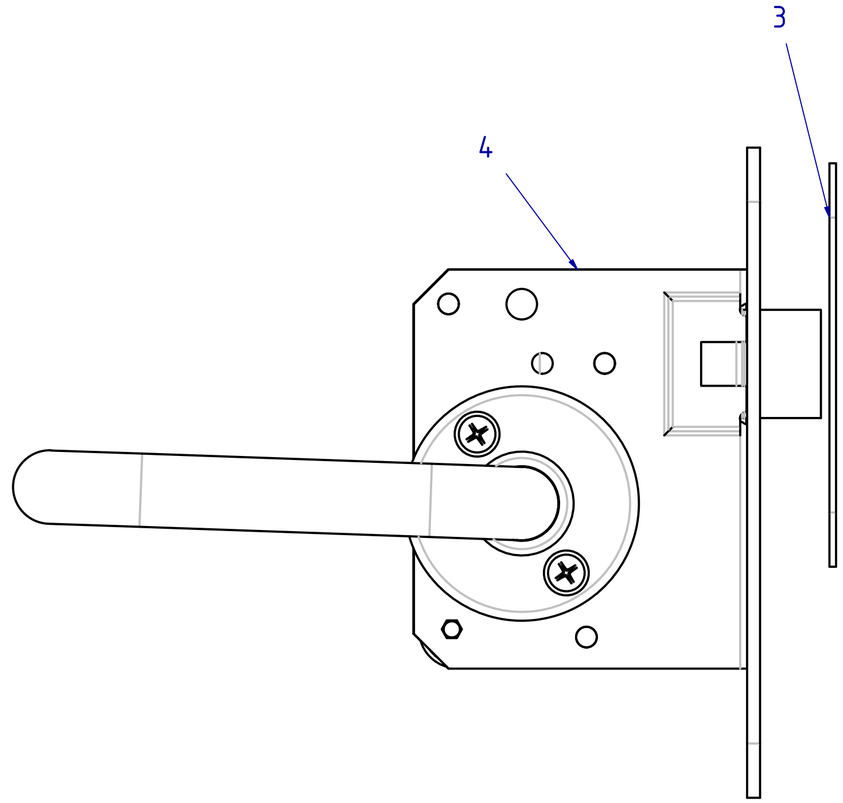

127115 Einsteckfallenschloss Dorn 55mm
GSV-Nr. 3234 SET
bestehend aus:
GSV-Nr. 3234 123744
links
ohne Schließblech
Drückernuss 8mm / Stulp ohne Logo
Messing matt verchromt

Drücker Stiftteil mit DB-Vierkant
GSV-Nr. 6610 A/1 S001 127121
Edelstahl

Drückerrosette
GSV-Nr. 3304 S001 127123
durchgehende Hülsenschrauben
Messing matt verchromt

Schließblech GSV-Nr. 3231 S001 127126
Messing matt verchromt

Türstärke: 35mmm

127115 Mortise latch backset 55mm
GSV-No. 3234 SET
consisting of:
GSV-No. 3234 123744
left hand
without strike plate
handle hub square 8mm / faceplate without logo
brass satin chromed

Handles male part with DB square GSV-No 6610 A /1 127121
stainless steel
Square spindle 8mm

Handle roses GSV-No. 3304 S001 127123
through fixing bolts
brass satin chromed

Strike plate GSV-No. 3231 S001 127126
brass satin chromed

door thickness 35mm

Pos	Menge	Sachnummer	Benennung
4	1	123744	Einsteckfallenschloss Dorn 55mm
3	1	127126	Schließblech ohne Lappen
2	1	127123	Drückerrosette
1	1	127121	Drücker Stiftteil mit DB-Vierkant

SCHWEPPER
Beschlag GmbH & Co. KG
Velberter Straße 83, 42579 Heiligenhaus Germany
www.schwepper.com

	Datum	Name
Gez.	25.03.2025	mla
Gepr.	25.03.2025	M.Sch

Status | Changes | Date | Name

Technische Änderungen vorbehalten!
Subject to technical changes!

EDV-No.: 127115

Material:

Einsteckfallenschloss Dorn 55mm

GSV 3234 SET

1

A2

"The reproduction, distribution and utilization of this document as well as the Communication of its contents to others without explicit authorization is prohibited. Offenders will be held liable for the payment of damages. All rights reserved in the event Of the grant of a patent, utility model or design".

"Weitergabe sowie Vervielfältigung dieses Dokuments, Verwertung und Mitteilung seines Inhalts sind Verboten, soweit nicht ausdrücklich gestattet. Zuwiderhandlung verpflichtet zu Schadensersatz. Alle Rechte für den Fall der Patent-, Gebrauchsmuster- oder Geschmacksmustereintragung vorbehalten.