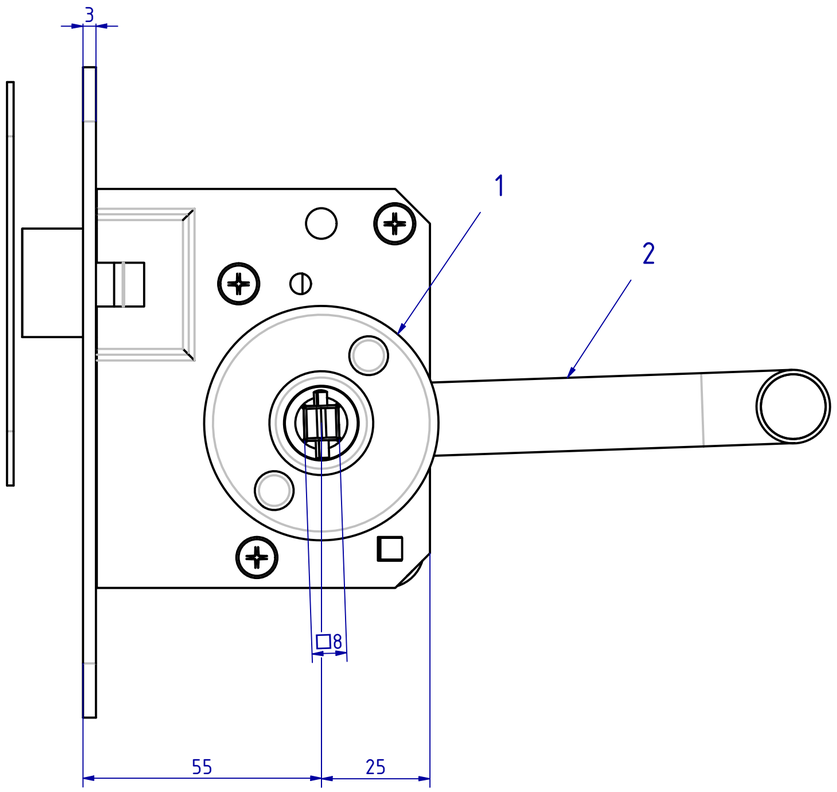

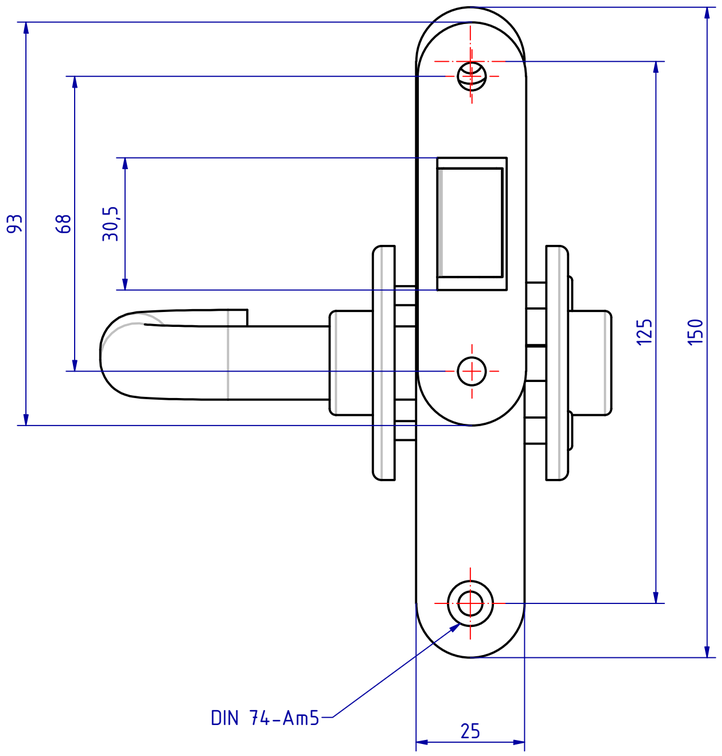

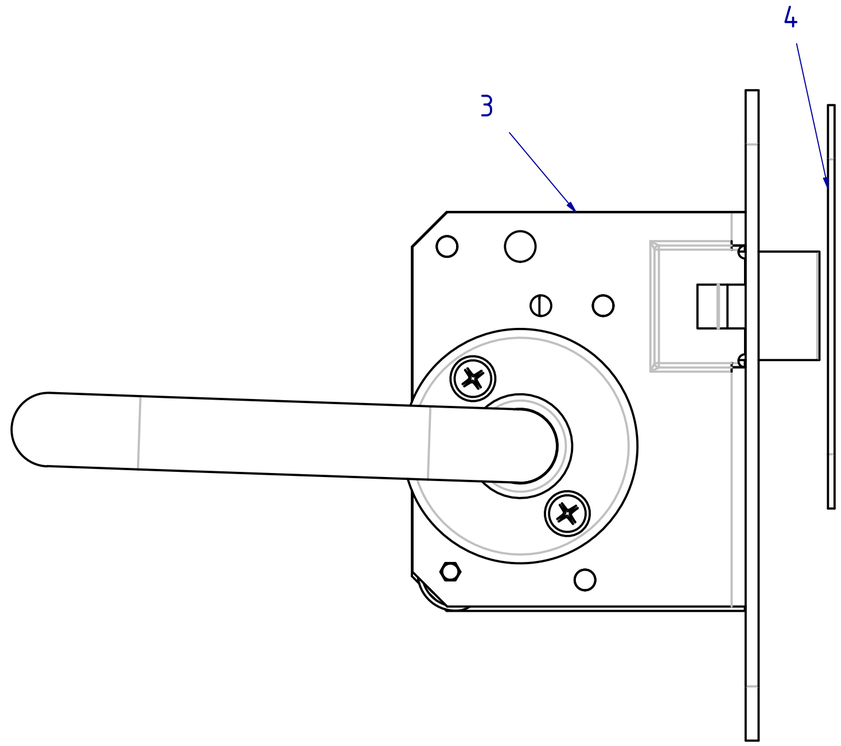

127117 Einsteckfallenschloss Dorn 55mm
GSV-Nr. 3234 SET
bestehend aus:
GSV-Nr. 3234 127124
links
ohne Schließblech
Drückernuss 8mm / Stulp ohne Logo
Edelstahl

Drücker Stiftteil mit DB-Vierkant
GSV-Nr. 6610 A/1 S001 127121
Edelstahl

Drückerrosette
GSV-Nr. 3304 S001 127123
durchgehende Hülsenschrauben
Messing matt verchromt

Schließblech GSV-Nr. 3231 S002 127127
für GSV 2438FOU / 2436FOU / 2439FOU /
9438FOU / 9436 FOU / 9439 FOU / 3234 / 3220
Edelstahl

Türstärke 35mm

127117 Mortise latch backset 55mm
GSV-No. 3234 SET
consisting of:
GSV-No. 3234 127124
left hand
without strike plate
handle hub square 8mm / faceplate without logo
stainless steel

Handles male part with DB square GSV-No 6610 A /1 127121
stainless steel
Square spindle 8mm

Handle roses GSV-No. 3304 S001 127123
through fixing bolts
brass satin chromed

Strike plate GSV-No. 3231 S002 127127
to be used for GSV 2438FOU / 2436FOU /
2439FOU / 9438FOU / 9436 FOU / 9439 FOU / 3234 /
3220 stainless steel

door thickness 35mm

Pos	Menge	Sachnummer	Benennung
4	1	127127	Schließblech ohne Lappen
3	1	127124	Einsteckfallenschloss Dorn 55mm
2	1	127121	Drücker Stiftteil mit DB-Vierkant
1	1	127123	Drückerrosette

SCHWEPPER
Beschlag GmbH & Co. KG
Velberter Straße 83, 42579 Heiligenhaus Germany
www.schwepper.com

GSV

EDV-No.: 127117

Material:

	Datum	Name
Gez.	25.03.2025	mla
Gepr.	25.03.2025	M.Sch

Technische Änderungen vorbehalten!
Subject to technical changes!

Status | Changes | Date | Name

Einsteckfallenschloss Dorn 55mm

GSV 3234 SET

1

A2

"Weitergabe sowie Vervielfältigung dieser Unterlage, Verwertung und Mitteilung seines Inhalts sind Verboten, soweit nicht ausdrücklich gestattet. Zuwiderhandlung verpflichtet zu Schadensersatz. Alle Rechte für den Fall der Patent-, Gebrauchsmuster- oder Geschmacksmustererteilung vorbehalten."

"The reproduction, distribution and utilization of this document as well as the Communication of its contents to others without explicit authorization is prohibited. Offenders will be held liable for the payment of damages. All rights reserved in the event of the grant of a patent, utility model or design."