"The reproduction, distribution and utilization of this document as well as the Communication of its contents to others without explicid authorization is prohibited. Offenders will be held liable for the payment of damages. All rights reserved in the event Of the grant of a patent, utility model or design."

"Weitergabe sowie Vervielfältigung dieses Dokuments, Verwertung und Mitteilung seines Inhalts sind Verboten, soweit nicht ausdrücklich gestattet. Zuwiderhandlung verpflichten zu Schadenersatz. Alle Rechte für den Fall der Patent-, Gebrauchsmuster- oder Geschmacksmustereintragung vorbehalten

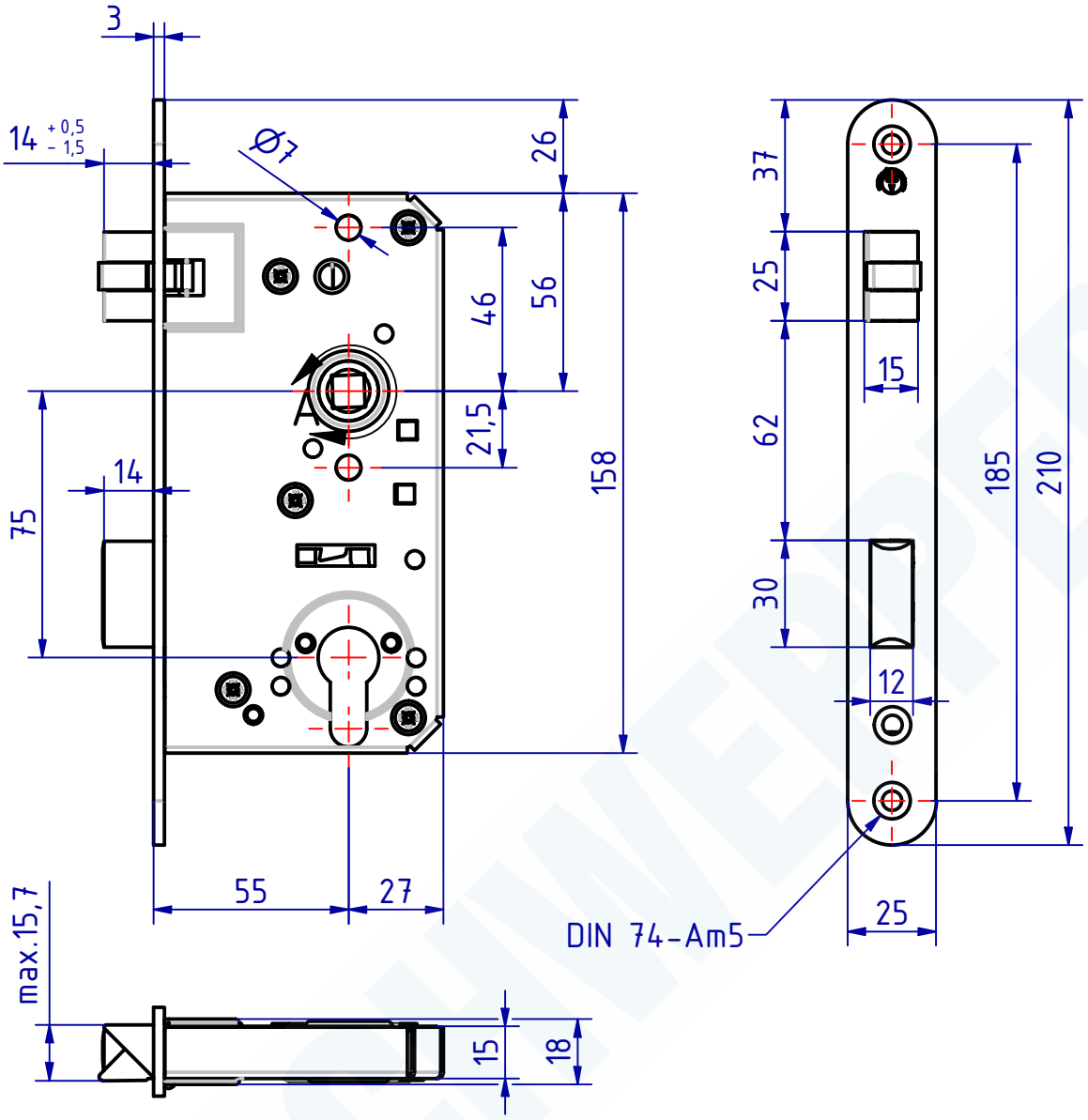

A (1 : 1)

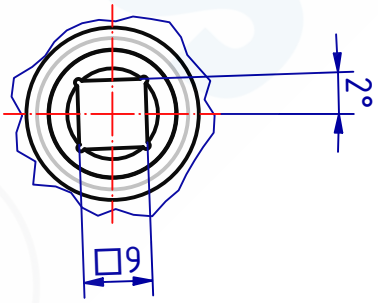

110241 Einsteckschloss Dorn 55mm
GSV-Nr. 3811 Z
links
ohne Zylinder | Schließblech
Fallenausschluss Toleranz + 0,5/-1,5mm
Fallenkopfdicke mit Kurbel max. 15,7mm
Edelstahl rostfrei

110241 Mortise lock backset 55mm
GSV-No. 3811 Z
left hand
without cylinder | strike plate
latch protrusion tolerance +0,5/-1,5mm
thickness of latch bolt head with crank max. 15,7mm
stainless steel

SCHWEPPER
Beschlag GmbH & Co. KG
Velberter Straße 83, 42579 Heiligenhaus Germany
www.schwepper.com

EDV-No.: 110241

Material:

	Datum	Name
Gez.	04.03.2020	mla
Gepr.	04.03.2020	M.Schwenk

Status	Changes	Date	Name

Technische Änderungen vorbehalten!
Subject to technical changes!

Einsteckschloss Dorn 55mm

GSV 3811 Z

1

A4