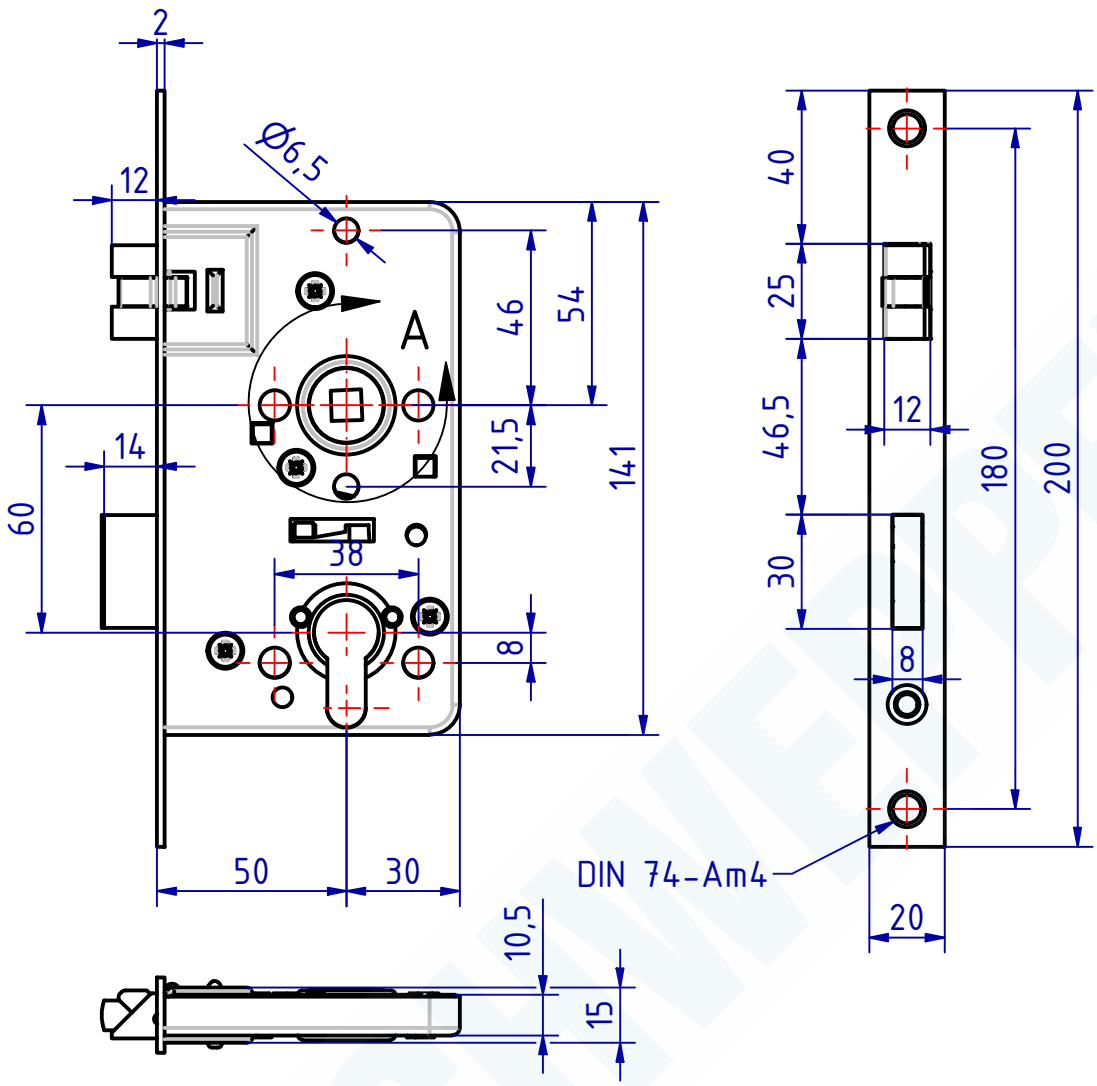

A (1 : 1)

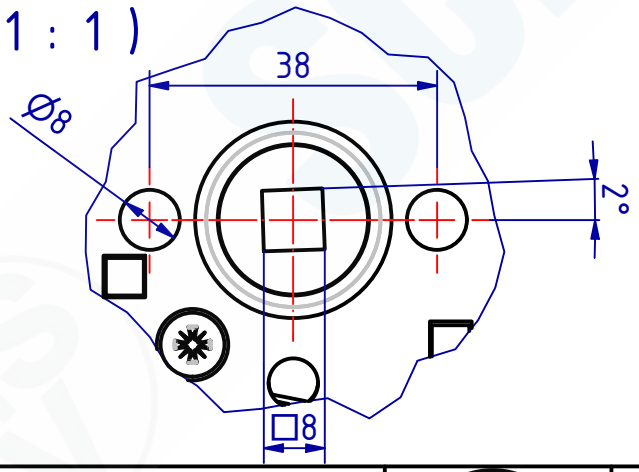

111601 Einsteckschloss Dorn 50mm
GSV-Nr. 4040 ZK
rechts
mit Kurbelfalle
ohne Zylinder
ohne Schließblech
Messing matt verchromt

111601 Mortise lock backset 50mm
GSV-No. 4040 ZK
right hand
antivibration latch
without cylinder | strike plate
brass satin chromed

SCHWEPPER
Beschlag GmbH & Co. KG
Velberter Straße 83, 42579 Heiligenhaus Germany
www.schwepper.com

GSV

EDV-No.: 111601

Material:

	Datum	Name
Gez.	22.07.2021	mla
Gepr.	22.07.2021	M.Schwenk

Status	Changes	Date	Name

Technische Änderungen vorbehalten!
Subject to technical changes!

Einsteckschloss Dorn 50mm

GSV 4040 ZK

1
A4

"The reproduction, distribution and utilization of this document as well as the Communication of its contents to others without explicid authorization is prohibited. Offenders will be held liable for the payment of damages. All rights reserved in the event Of the grant of a patent, utility model or design."

"Weitergabe sowie Vervielfältigung dieses Dokuments, Verwertung und Mitteilung seines Inhalts sind Verboten, soweit nicht ausdrücklich gestattet. Zuwiderhandlung verpflichten zu Schadenersatz. Alle Rechte für den Fall der Patent-, Gebrauchsmuster- oder Geschmacksmustereintragung vorbehalten