"Weitergabe sowie Vervielfältigung dieses Dokuments, Verwertung und Mitteilung seines Inhalts sind Verboten, soweit nicht ausdrücklich gestattet. Zuwiderhandlung verpflichtet zu Schadensersatz. Alle Rechte für den Fall der Patent-, Gebrauchsmuster- oder Geschmacksmustereintragung vorbehalten."

"The reproduction, distribution and utilization of this document as well as the Communication of its contents to others without explicid authorization is prohibited. Offenders will be held liable for the payment of damages. All rights reserved in the event Of the grant of a patent, utility model or design."

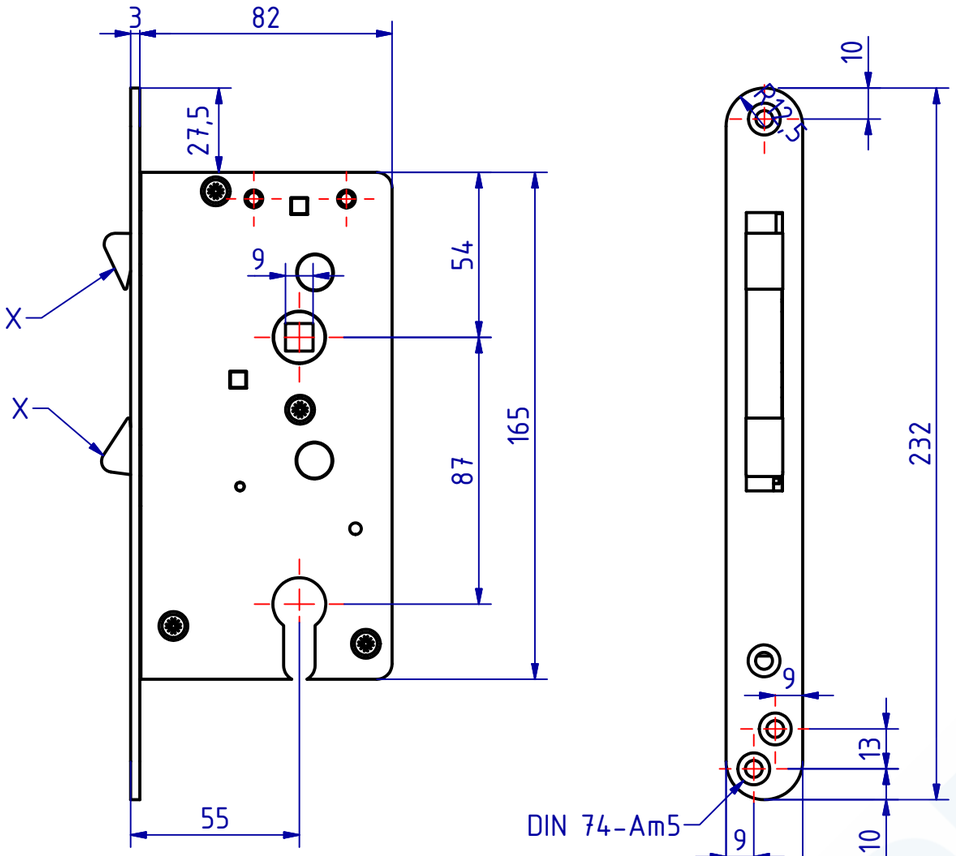

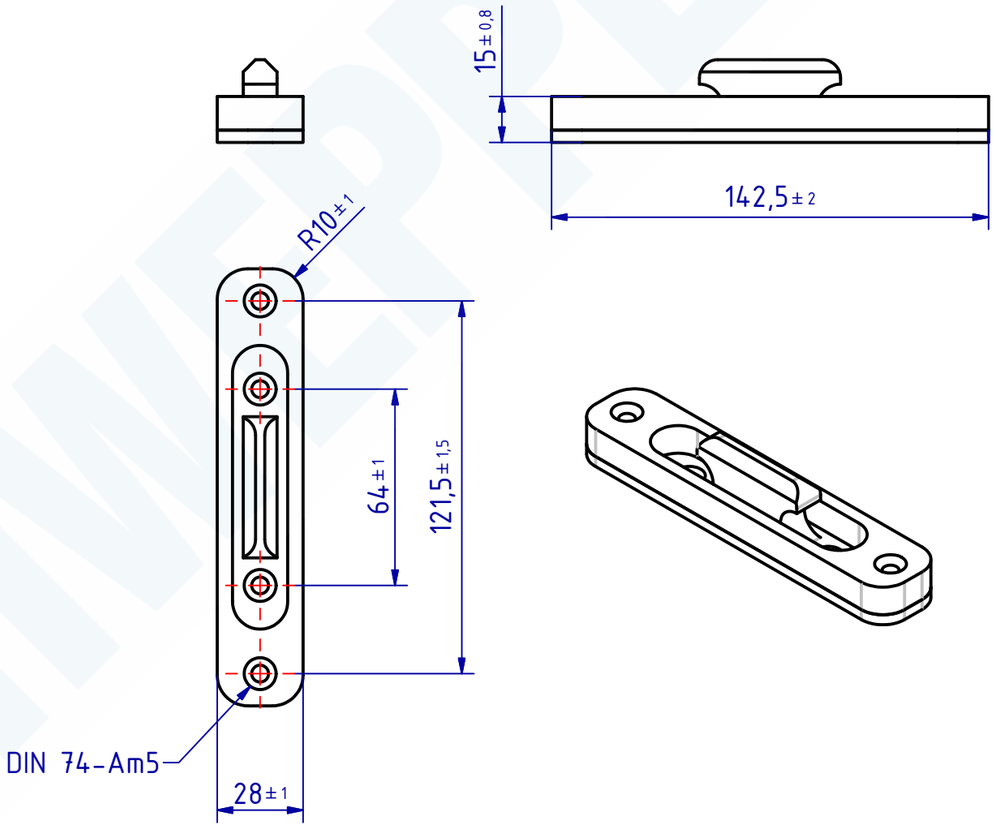

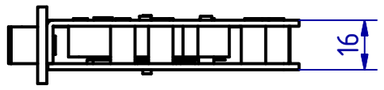

X= Messing-Sandguß Oberfläche manuell erzeugt
keine Maßangabe möglich!

Messing-Sandguß Oberfläche manuell erzeugt

100427 Einsteckschiebetürschloss Dorn 55mm
GSV-Nr. 3248 Z
ohne Zylinder
mit Schließkasten
Messing matt verchromt

100427 Mortise sliding lock backset 55mm
GSV-No. 3248 Z
without cylinder
strike box
brass satin chromed

SCHWEPPER
Beschlag GmbH & Co. KG
Velberter Straße 83, 42579 Heiligenhaus Germany
www.schwepper.com

	Datum	Name
Gez.	08.04.2013	mla
Gepr.	08.04.2013	M.Schwenk

Status	Changes	Date	Name

Technische Änderungen vorbehalten!
Subject to technical changes!

EDV-No.: 100427

Material:

Einsteckschiebetürschloss Dorn 55mm

GSV 3248 Z

1

A3