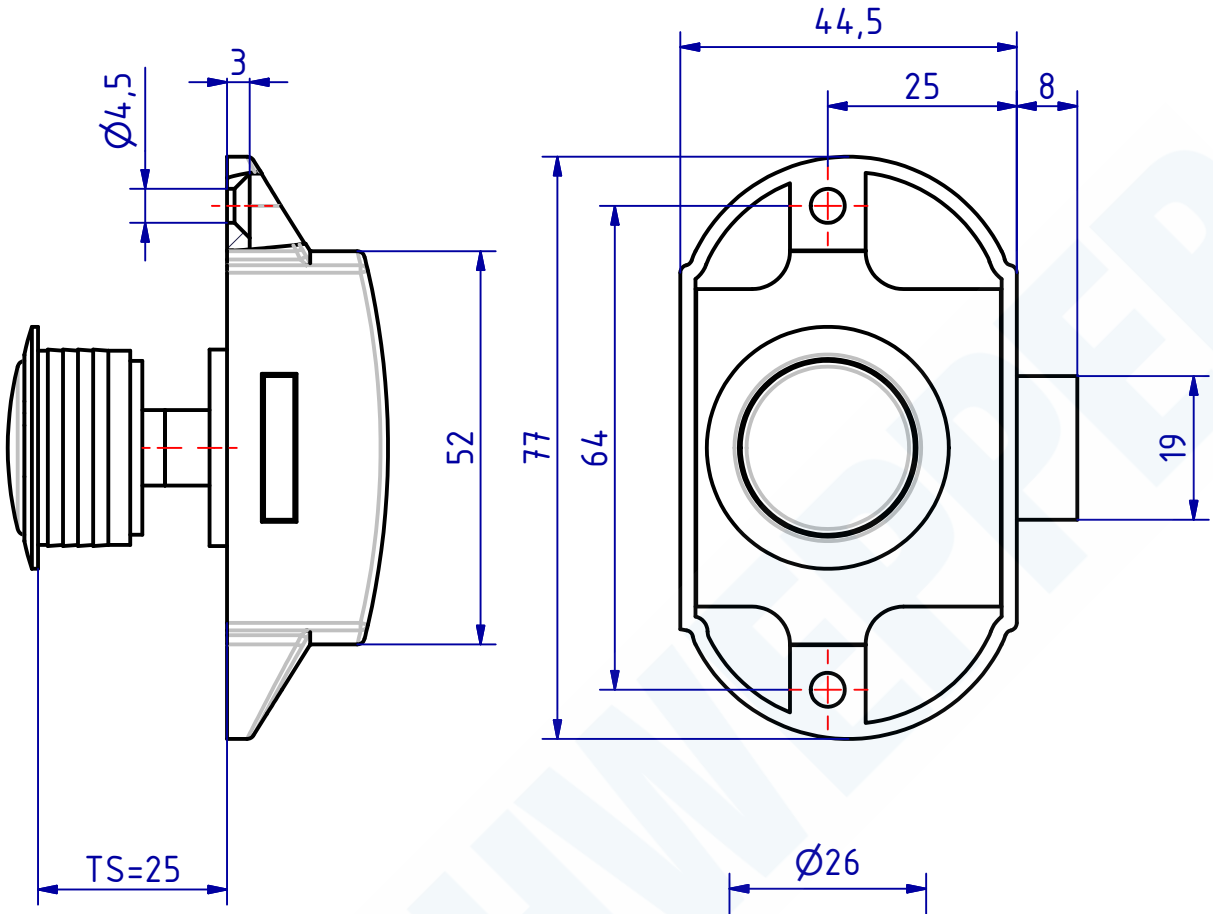

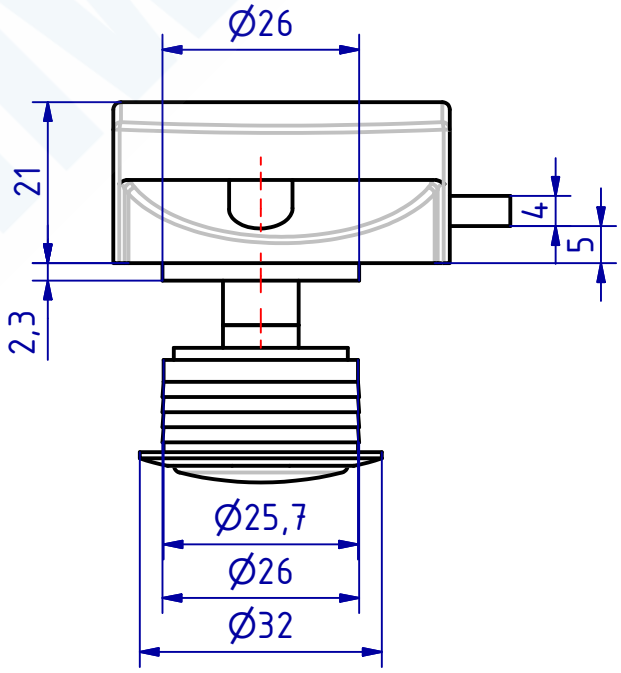

110636 Druckschnäpper
GSV-Nr. 7741
für Türstärke 25mm
Kunststoff matt vernickelt

110636 Push lock
GSV-No. 7741
for door thickness 25mm
plastic satin nickeled

"The reproduction, distribution and utilization of this document as well as the Communication of its contents to others without explicid authorization is prohibited. Offenders will be held liable for the payment of damages. All rights reserved in the event Of the grant of a patent, utility model or design."

"Weitergabe sowie Vervielfältigung dieses Dokuments, Verwertung und Mitteilung seines Inhalts sind Verboten, soweit nicht ausdrücklich gestattet. Zuwiderhandlung verpflichten zu Schadenersatz. Alle Rechte für den Fall der Patent-, Gebrauchsmuster- oder Geschmacksmustereintragung vorbehalten

SCHWEPPER
Beschlag GmbH & Co. KG
Velberter Straße 83, 42579 Heiligenhaus Germany
www.schwepper.com

EDV-No.: 110636

Material:

	Datum	Name
Gez.	02.12.2020	mla
Gepr.	02.12.2020	M.Schwenk

Status	Changes	Date	Name

Technische Änderungen vorbehalten!
Subject to technical changes!

Druckschnäpper

GSV 7741

1

A4