"Weitergabe sowie Vervielfältigung dieses Dokuments, Verwertung und Mitteilung seines Inhalts sind verboten, soweit nicht ausdrücklich gestattet. Zuwiderhandlungen verpflichten zu Schadensersatz. Alle Rechte für den Fall der Patent-, Gebrauchsmuster- oder Geschmacksmustereintragung vorbehalten."

"The reproduction, distribution and utilization of this documents as well as the communication of its contents to other without explicit authorization is prohibited. Offenders will be held liable fort he payment of damages. All rights reserved in the event oft he grant of a patent, utility model of design."

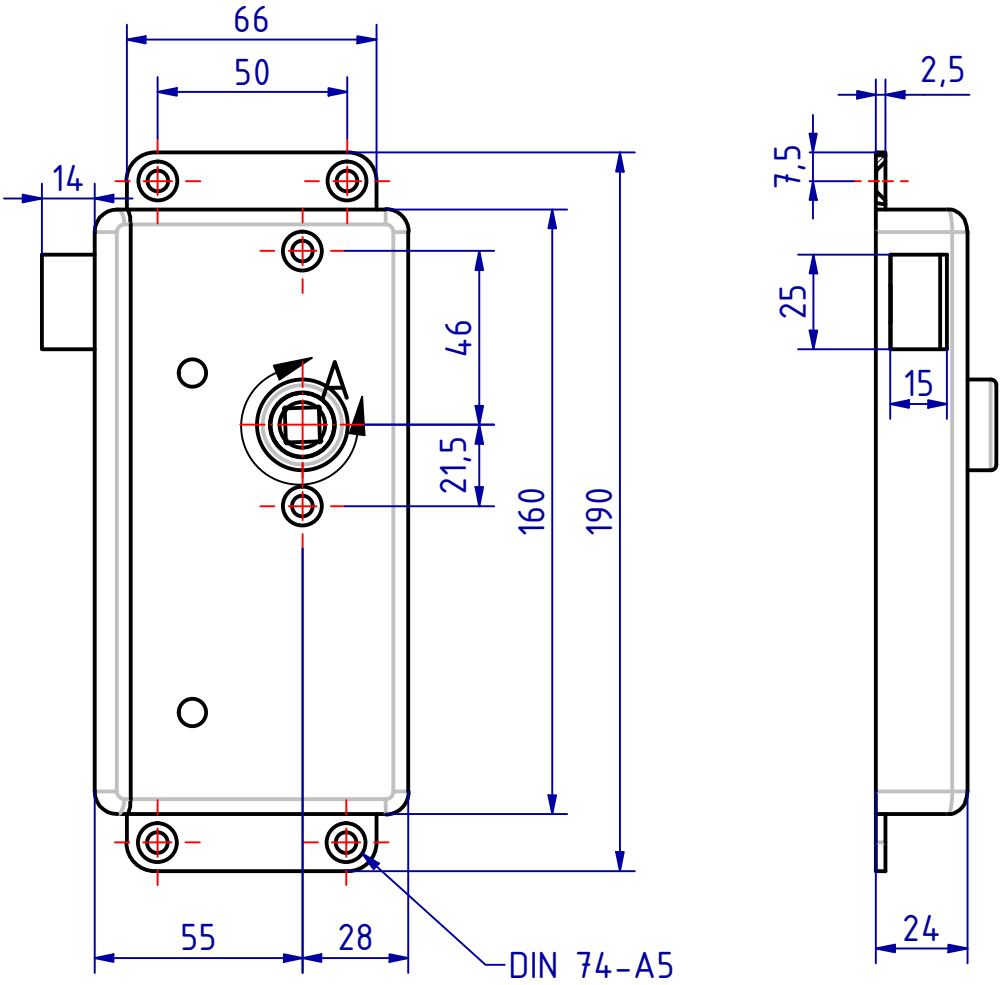

A (1 : 1)

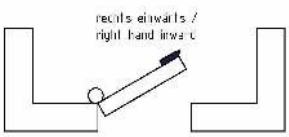

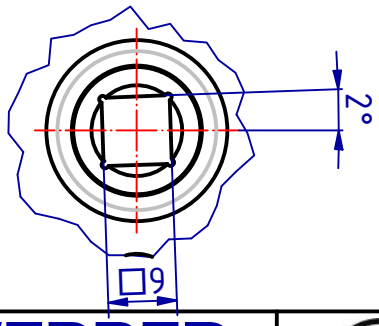

115123 Kastenfallenschloss
GSV-Nr. 3227 F
rechts einwärts
Messing matt verchromt
mit durchgehenden Löchern für
Hülsenschrauben

115123 Rim latch lock
GSV-No. 3227 F
right hand inwards
brass satin chromed
holes for through bolts

SCHWEPPER
Beschlag GmbH & Co. KG
Velberter Straße 83, 42579 Heiligenhaus Germany

GSV

EDV-No.: 115123

Material:

	Datum	Name
Gez.	11.08.2022	mla
Gepr.	11.08.2022	M.Sch

Status	Changes	Date	Name

Technische Änderungen vorbehalten!
Subject to technical changes!

Kastenfallenschloss

GSV 3227 F

1

A4