"The reproduction, distribution and utilization of this document as well as the Communication of its contents to others without explicid authorization is prohibited. Offenders will be held liable for the payment of damages. All rights reserved in the event Of the grant of a patent, utility model or design."

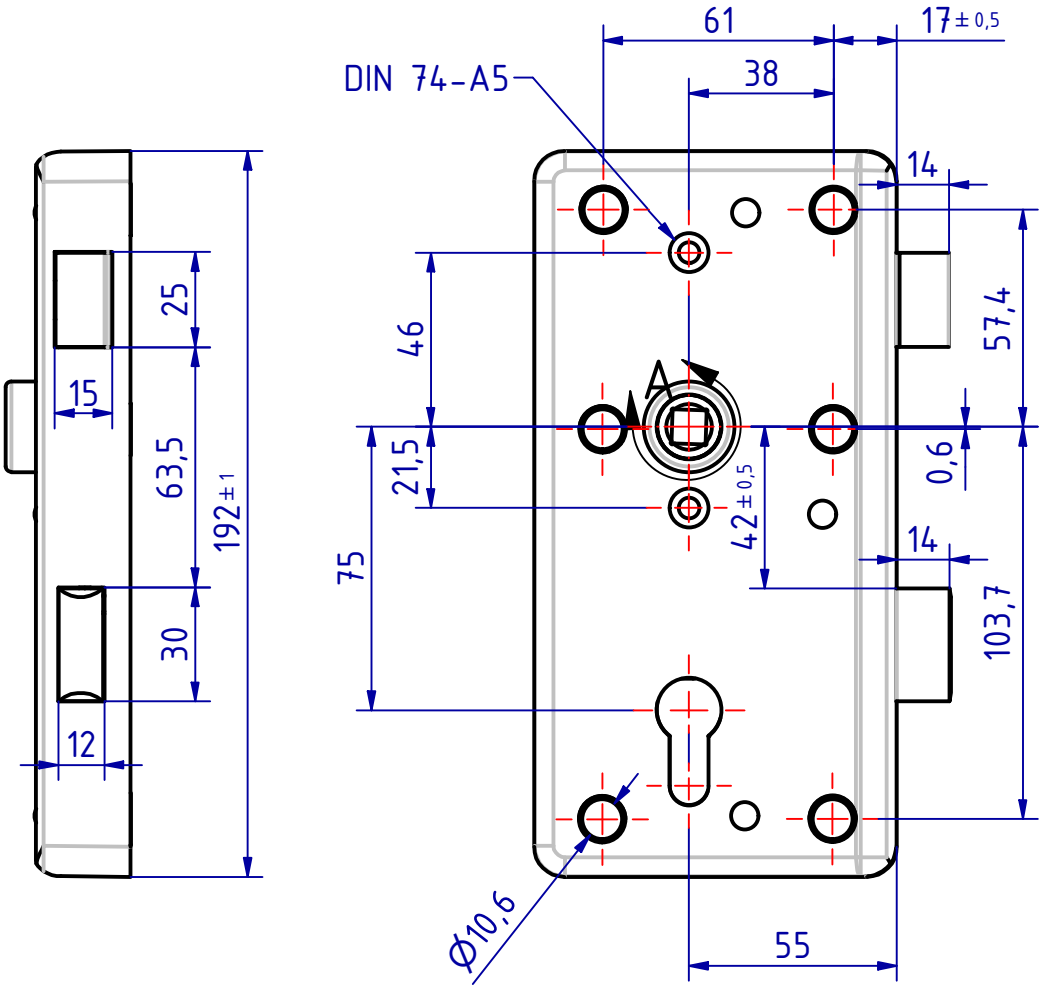

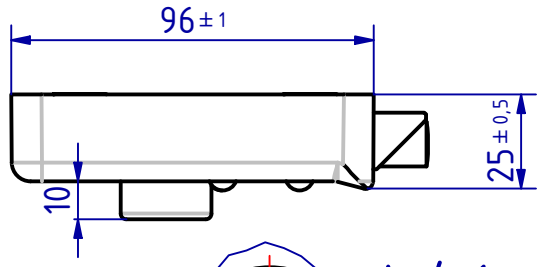

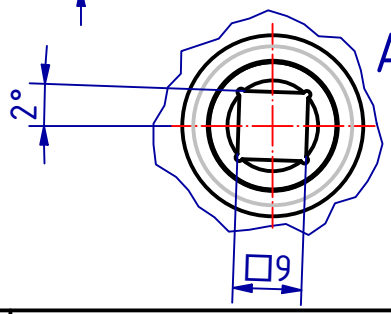

A (1 : 1)

118094 Kastenschloss für Zylinder
GSV-Nr. 3827 Z
rechts auswärts
Edelstahl
ohne Zylinder
6 Befestigungslöcher
mit durchgehenden Löchern
für Hülsenschrauben

118094 Rim lock for cylinder
GSV-No. 3827 Z
right hand outward
stainless steel
without cylinder
6 fixing holes
holes for through fixing bolts

SCHWEPPER
Beschlag GmbH & Co. KG
Velberter Straße 83, 42579 Heiligenhaus Germany
www.schwepper.com

GSV

EDV-No.: 118094

Material:

	Datum	Name
Gez.	21.08.2023	mla
Gepr.	21.08.2023	M.Sch

Status	Changes	Date	Name

Technische Änderungen vorbehalten!
Subject to technical changes!

Kastenschloss für Zylinder

GSV 3827 Z

1

A4

"Weitergabe sowie Vervielfältigung dieses Dokuments, Verwertung und Mitteilung seines Inhalts sind Verboten, soweit nicht ausdrücklich gestattet. Zuwiderhandlung verpflichten zu Schadenersatz. Alle Rechte für den Fall der Patent-, Gebrauchsmuster- oder Geschmacksmustereintragung vorbehalten