"The reproduction, distribution and utilization of this document as well as the Communication of its contents to others without explicid authorization is prohibited. Offenders will be held liable for the payment of damages. All rights reserved in the event Of the grant of a patent, utility model or design."

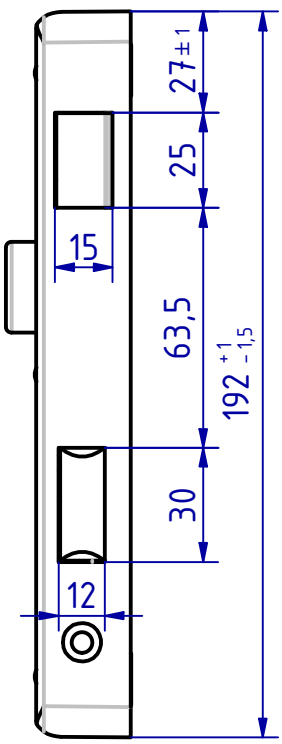

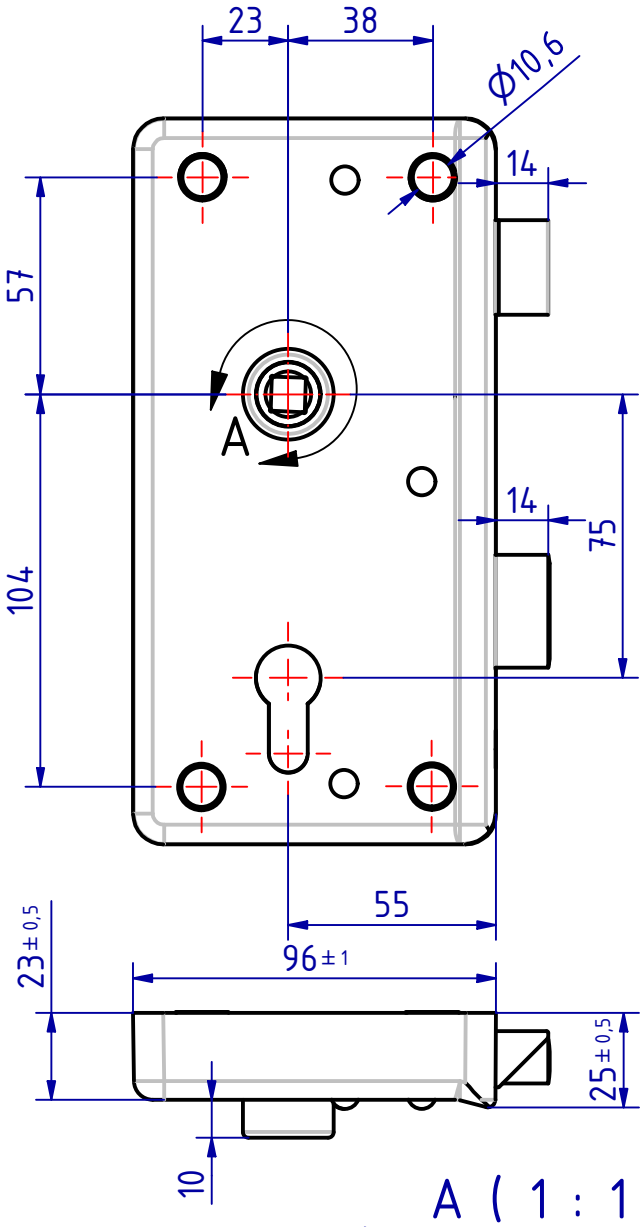

A (1 : 1)

110827 Kastenschloss mit Wechsel
GSV-Nr. 3827 ZW
rechts auswärts
Edelstahl rostfrei
ohne Zylinder
4 Befestigungslöcher

110827 Rim lock with latch lever
GSV-No. 3827 ZW
right hand outward
stainless steel
without cylinder
4 fixing holes

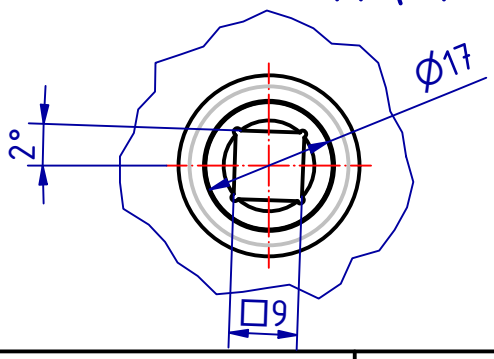

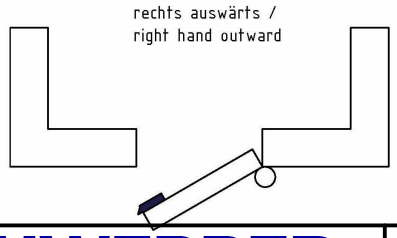

"Weitergabe sowie Vervielfältigung dieses Dokuments, Verwertung und Mitteilung seines Inhalts sind Verboten, soweit nicht ausdrücklich gestattet. Zuwiderhandlung verpflichten zu Schadenersatz. Alle Rechte für den Fall der Patent-, Gebrauchsmuster- oder Geschmacksmustereintragung vorbehalten

SCHWEPPER
Beschlag GmbH & Co. KG
Velberter Straße 83, 42579 Heiligenhaus Germany
www.schwepper.com

GSV

EDV-No.: 110827

Material:

	Datum	Name
Gez.	05.07.2022	mla
Gepr.	05.07.2022	M.Sch

Status	Changes	Date	Name

Technische Änderungen vorbehalten!
Subject to technical changes!

Kastenschloss mit Wechsel

GSV 3827 ZW

1

A4