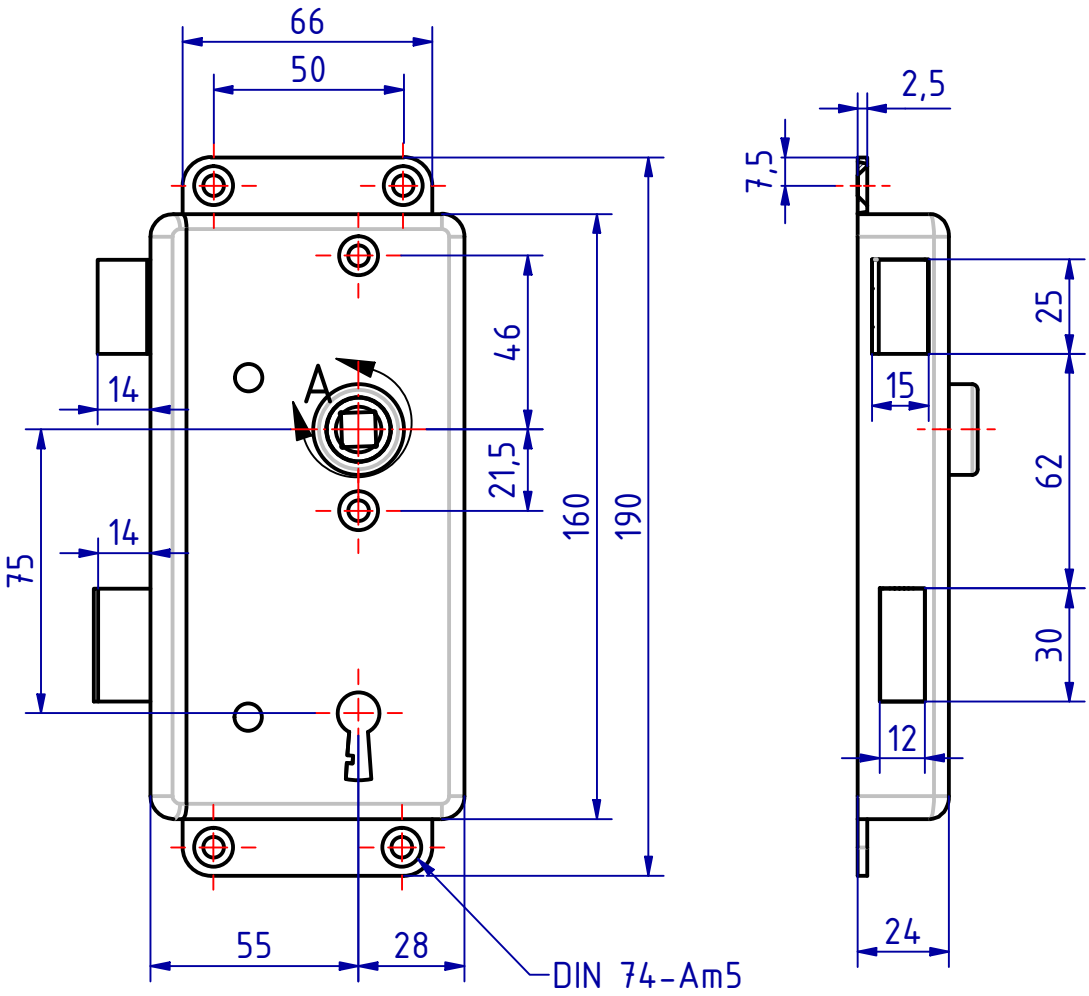

A (1 : 1)

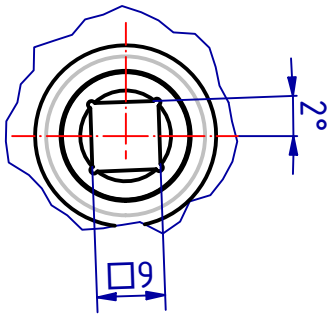

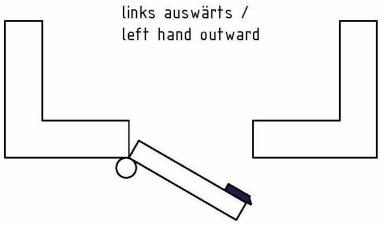

115100 Kastenschloss für Schlüssel
GSV-Nr. 3227
links auswärts
Messing matt verchromt
mit durchgehenden Löchern für
Hülsenschrauben

115100 Rim lock for skeleton key
GSV-No. 3227
left hand outwards
brass satin chromed
holes for through bolts

SCHWEPPER
Beschlag GmbH & Co. KG
Velberter Straße 83, 42579 Heiligenhaus Germany
www.schwepper.com

GSV

EDV-No.: 115100

Material:

	Datum	Name
Gez.	06.09.2022	mla
Gepr.	06.09.2022	M.Sch

Status	Changes	Date	Name

Technische Änderungen vorbehalten!
Subject to technical changes!

Kastenschloss für Schlüssel

GSV 3227

1

A4

"The reproduction, distribution and utilization of this document as well as the Communication of its contents to others without explicid authorization is prohibited. Offenders will be held liable for the payment of damages. All rights reserved in the event Of the grant of a patent, utility model or design."

"Weitergabe sowie Vervielfältigung dieses Dokuments, Verwertung und Mitteilung seines Inhalts sind Verboten, soweit nicht ausdrücklich gestattet. Zuwiderhandlung verpflichten zu Schadenersatz. Alle Rechte für den Fall der Patent-, Gebrauchsmuster- oder Geschmacksmustereintragung vorbehalten