"The reproduction, distribution and utilization of this document as well as the Communication of its contents to others without explicid authorization is prohibited. Offenders will be held liable for the payment of damages. All rights reserved in the event Of the grant of a patent, utility model or design."

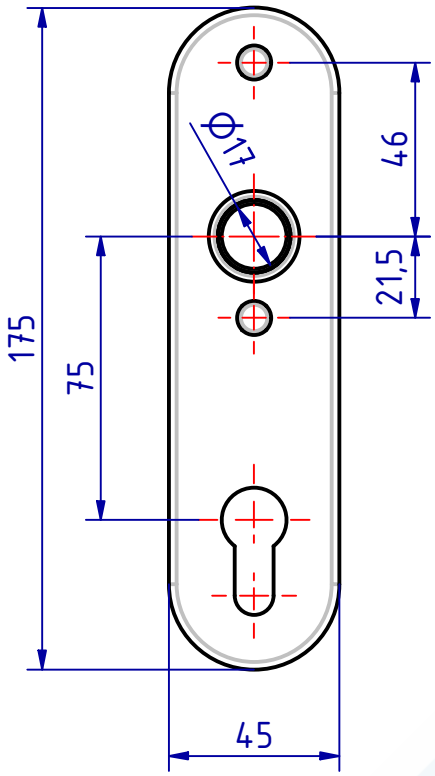

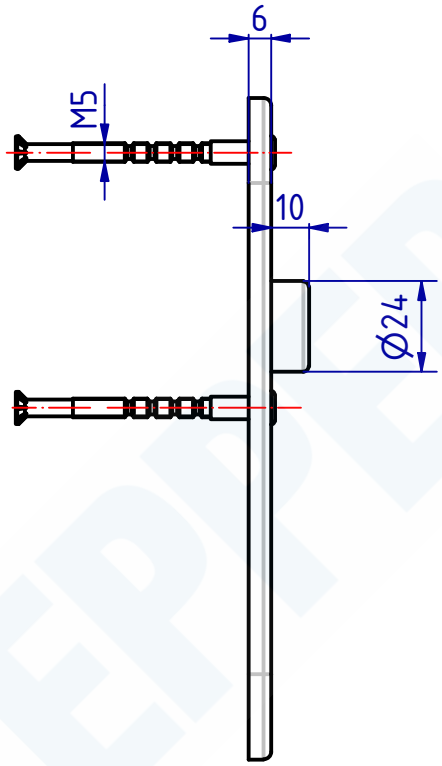

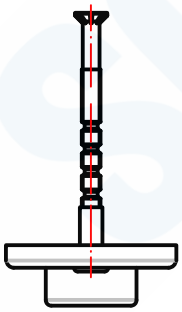

106791 Kurzschild mit Zylinderloch
GSV-Nr. 6643 Z / 1 - 75mm
Messing matt verchromt
durchgehende Hülsenschrauben M5 x 42mm

106791 Short plate with cylinder hole
GSV-No. 6643Z / 1 - 75mm
brass satin chromed
through fixing bolts M5 x 42mm

"Weitergabe sowie Vervielfältigung dieses Dokuments, Verwertung und Mitteilung seines Inhalts sind Verboten, soweit nicht ausdrücklich gestattet. Zuwiderhandlung verpflichten zu Schadenersatz. Alle Rechte für den Fall der Patent-, Gebrauchsmuster- oder Geschmacksmustereintragung vorbehalten

SCHWEPPER
Beschlag GmbH & Co. KG
Velberter Straße 83, 42579 Heiligenhaus Germany
www.schwepper.com

GSV

EDV-No.: 106791

Material:

	Datum	Name
Gez.	07.08.2023	mla
Gepr.	07.08.2023	M.Sch

Status	Changes	Date	Name

Technische Änderungen vorbehalten!
Subject to technical changes!

Kurzschild mit Zylinderloch

GSV 6643 Z / 1 - 75mm

1

A4