"Weitergabe sowie Vervielfältigung dieses Dokuments, Verwertung und Mitteilung seines Inhalts sind Verboten, soweit nicht ausdrücklich gestattet. Zuwiderhandlung verpflichtet zu Schadensersatz. Alle Rechte für den Fall der Patent-, Gebrauchsmuster- oder Geschmacksmustereintragung vorbehalten.
"The reproduction, distribution and utilization of this document as well as the Communication of its contents to others without explicit authorization is prohibited. Offenders will be held liable for the payment of damages. All rights reserved in the event Of the grant of a patent, utility model or design."

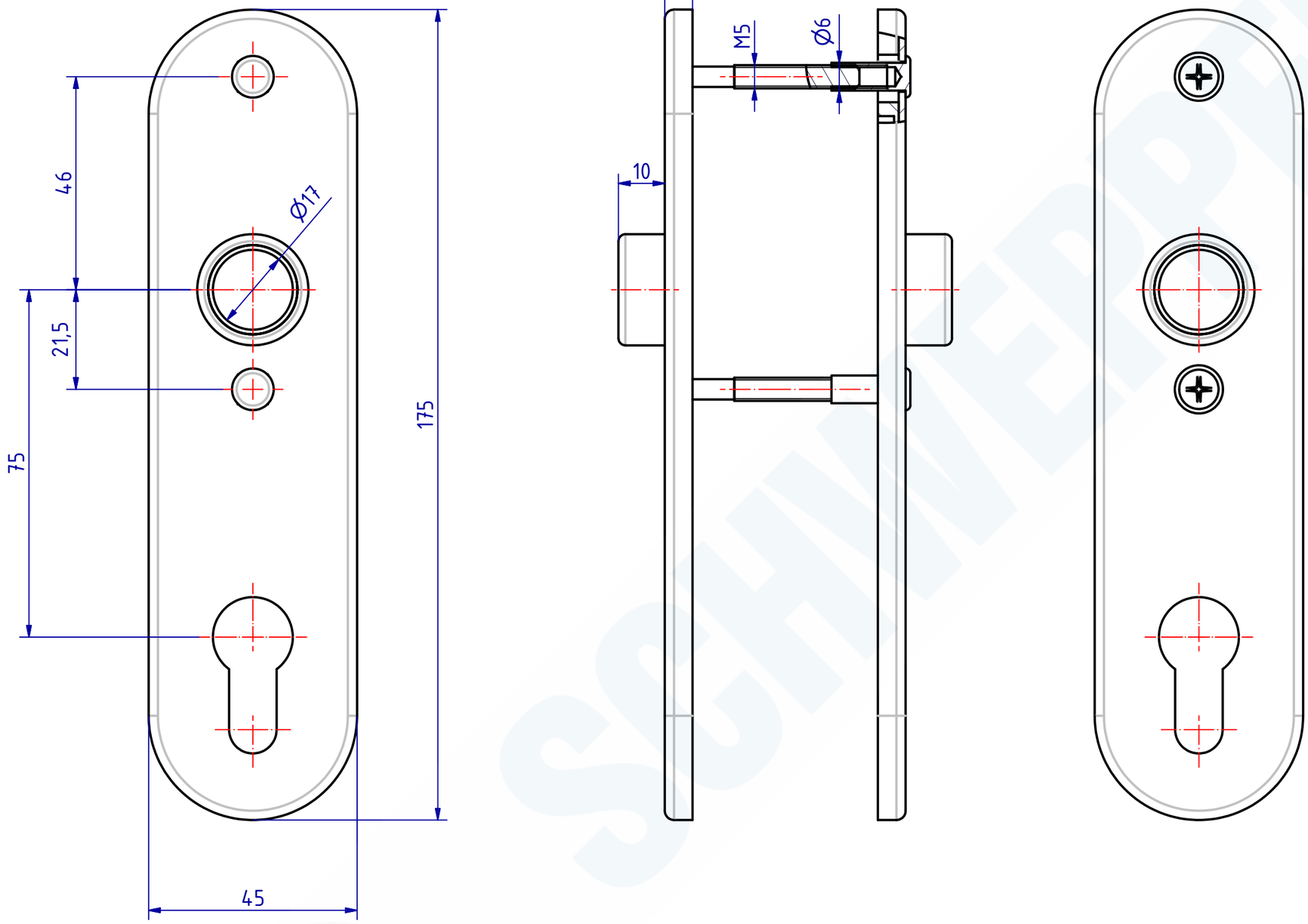

110975 Kurzschild mit Zylinderloch
GSV-Nr. 6643 Z - 75mm
Edelstahl rostfrei
durchgehende Hülsenschrauben

110975 Short plate with cylinder hole
GSV-No. 6643Z - 75mm
stainless steel
through fixing bolts

SCHWEPPER
Beschlag GmbH & Co. KG
Velberter Straße 83, 42579 Heiligenhaus Germany
www.schwepper.com

	Datum	Name
Gez.	09.12.2019	mla
Gepr.	09.12.2019	M.Schwenk

Status	Changes	Date	Name

Technische Änderungen vorbehalten!
Subject to technical changes!

EDV-No.: 110975

Material:

Kurzschild mit Zylinderloch

GSV 6643 Z - 75mm

1

A3