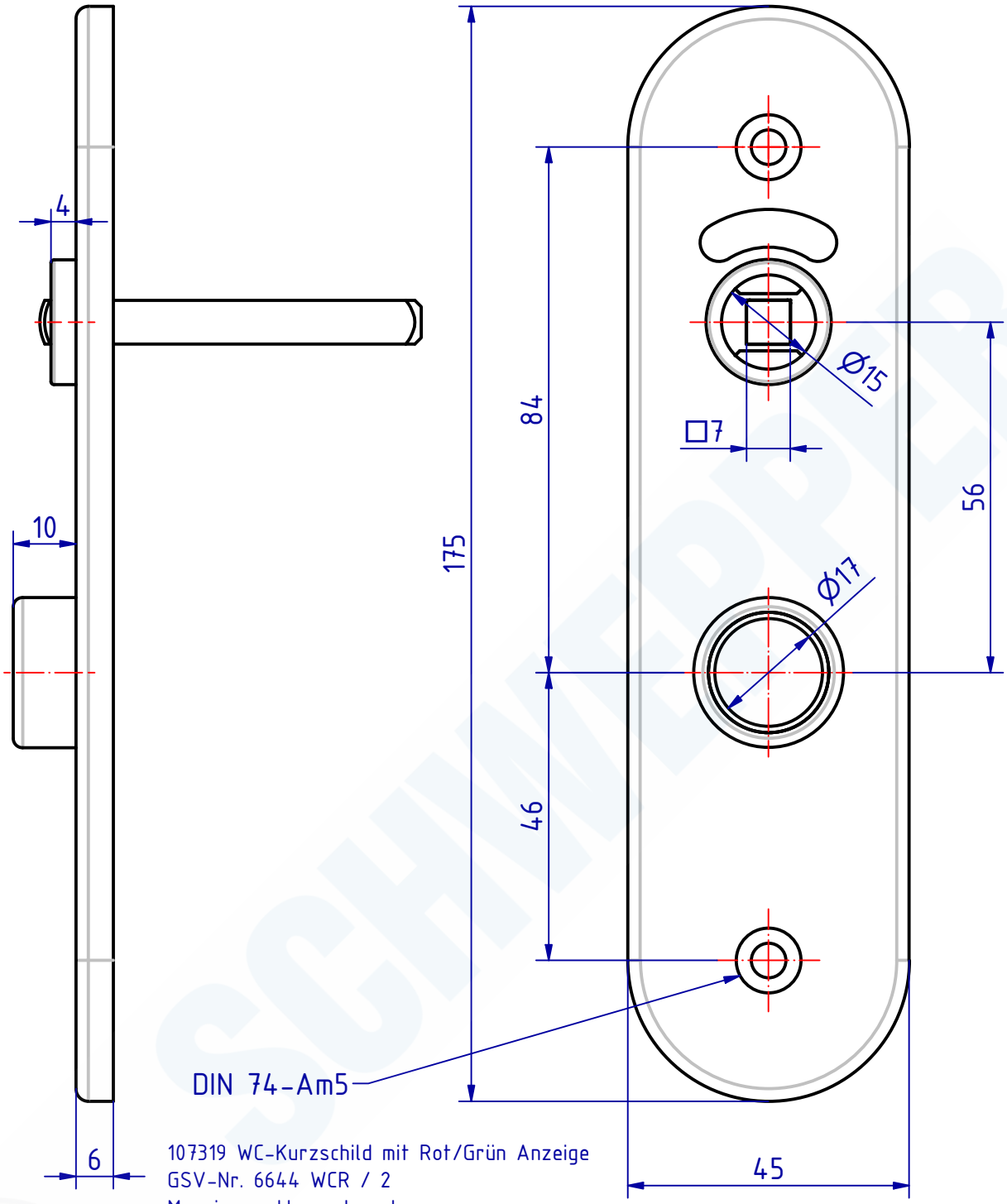

107319 WC-Kurzschild mit Rot/Grün Anzeige
GSV-Nr. 6644 WCR / 2
Messing matt verchromt

107319 WC-short plate with
red/green indicator
GSV-No. 6644 WCR / 2
brass satin chromed

SCHWEPPER
Beschlag GmbH & Co. KG
Velberter Straße 83, 42579 Heiligenhaus Germany
www.schwepper.com

EDV-No.: 107319

Material:

	Datum	Name
Gez.	11.01.2024	mla
Gepr.	11.01.2024	M.Sch

Status	Changes	Date	Name

Technische Änderungen vorbehalten!
Subject to technical changes!

WC-Kurzschild mit Rot/Grün Anzeige

GSV 6644 WCR / 2

1

A4

"The reproduction, distribution and utilization of this document as well as the Communication of its contents to others without explicid authorization is prohibited. Offenders will be held liable for the payment of damages. All rights reserved in the event Of the grant of a patent, utility model or design."

"Weitergabe sowie Vervielfältigung dieses Dokuments, Verwertung und Mitteilung seines Inhalts sind Verboten, soweit nicht ausdrücklich gestattet. Zuwiderhandlung verpflichten zu Schadenersatz. Alle Rechte für den Fall der Patent-, Gebrauchsmuster- oder Geschmacksmustereintragung vorbehalten