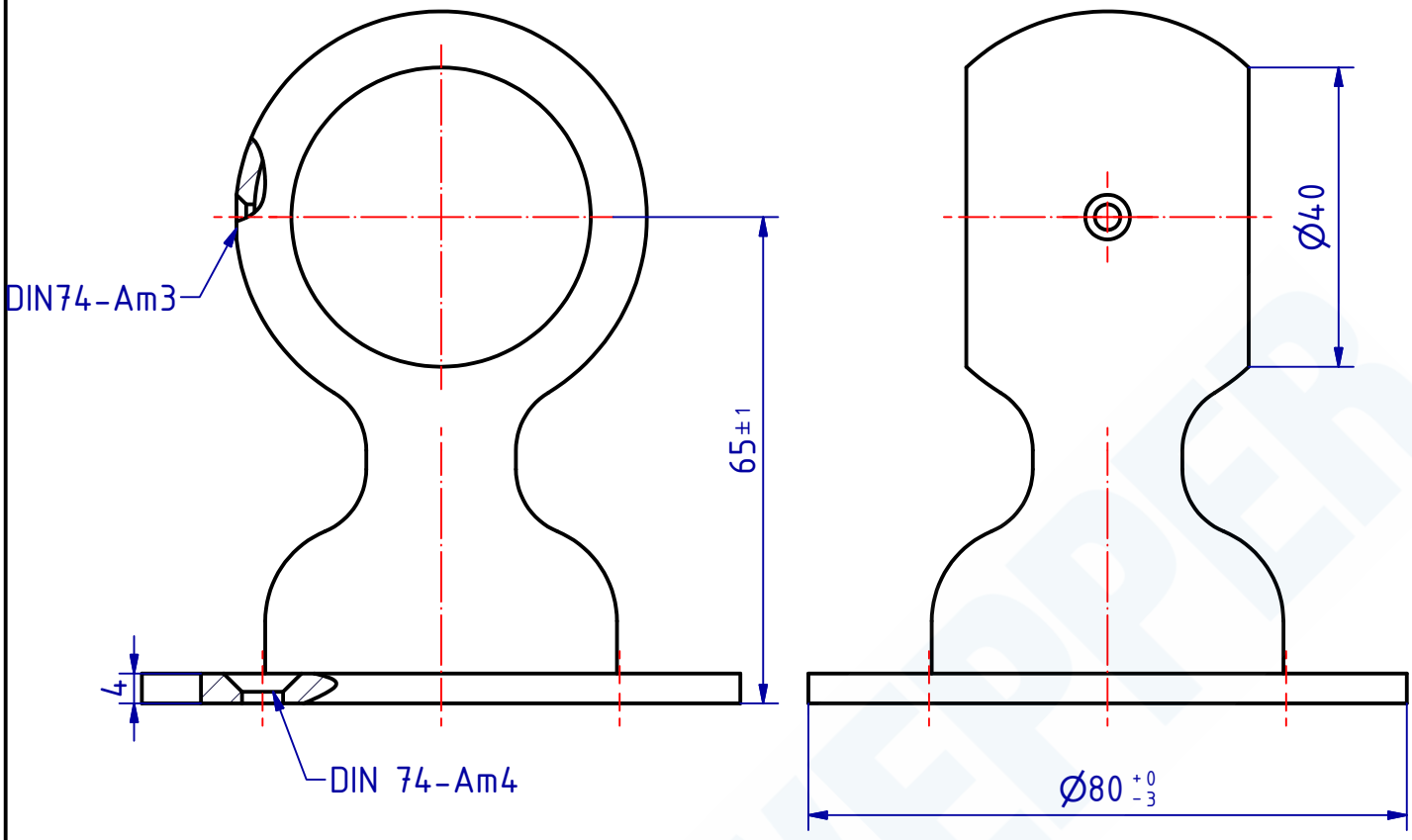


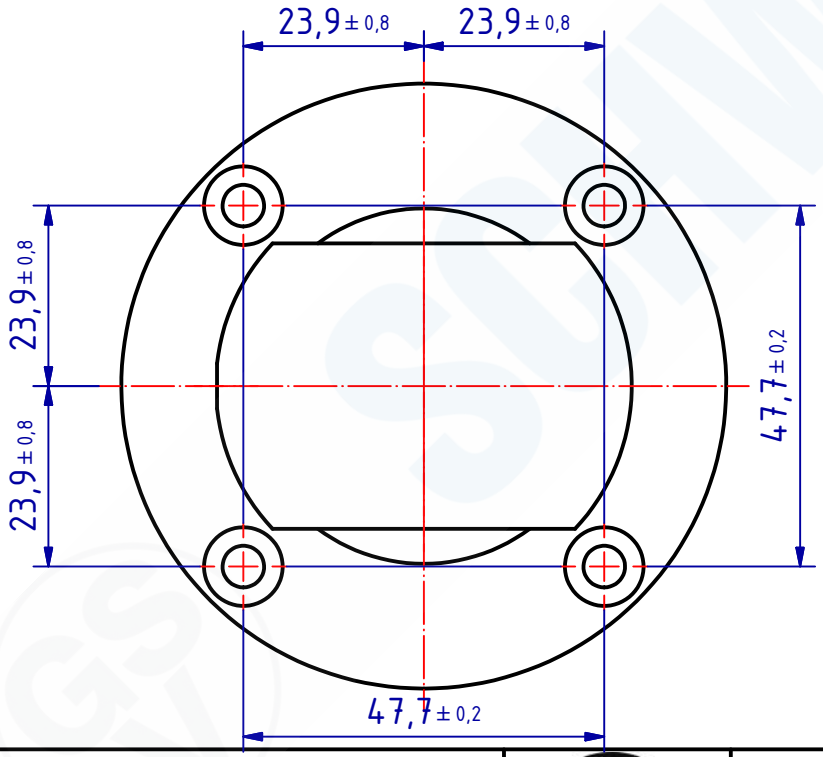


103682 Handlaufmittelhalter Innen 40mm
GSV-Nr. 255 A
Messing matt verchromt

103682 Handrail center bracket
inner Ø 40mm
GSV-No. 255A
brass satin chromed


**SCHWEPPER**
Beschlag GmbH & Co. KG
Velberter Straße 83, 42579 Heiligenhaus Germany
www.schwepper.com


EDV-No.: 103682

Material:

| | Datum | Name |
|---|---|---|
| Gez. | 28.10.2009 | M.Lange |
| Gepr. | 28.10.2009 | M.Schwenk |

| Status | Changes | Date | Name |
|---|---|---|---|

Technische Änderungen vorbehalten!
Subject to technical changes!

# Handlaufmittelhalter Innen 40mm

GSV 255 A

1

A4