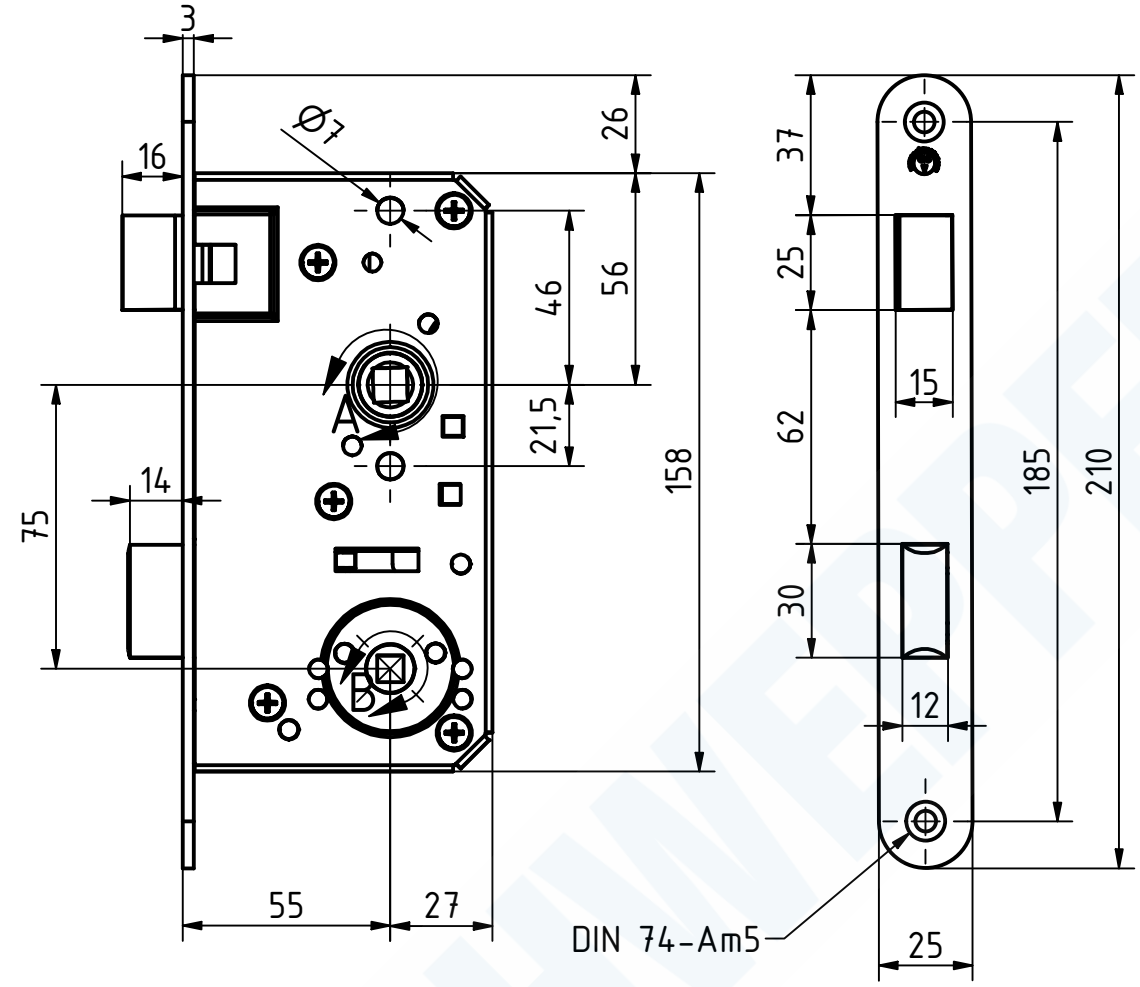

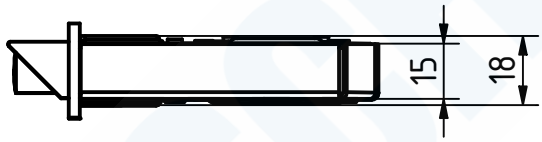

B (1 : 1)

A (1 : 1)

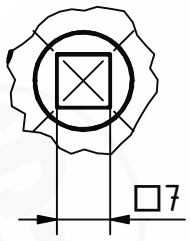

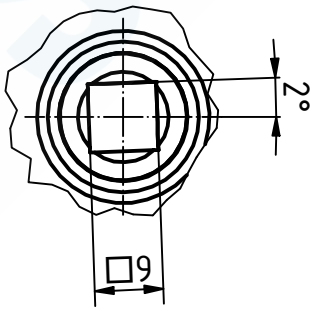

113558 Einsteck-WC-Schloss Dorn 55mm
GSV-Nr. 3816 WC
links
ohne Schließblech
Fallenausschluss 16mm
Edelstahl

113558 Mortise WC-lock backset 55mm
GSV-No. 3816 WC
left hand
without strike plate
latch protrusion 16mm
stainless steel

SCHWEPPER
Beschlag GmbH & Co. KG
Velberter Straße 83, 42579 Heiligenhaus Germany
www.schwepper.com

GSV

EDV-No.: 113558

Material:

	Datum	Name
Gez.	30.09.2019	mla
Gepr.	30.09.2019	M.Schwenk

Status	Changes	Date	Name

Technische Änderungen vorbehalten!
Subject to technical changes!

Einsteck-WC-Schloss Dorn 55mm

GSV 3816 WC

1

A4