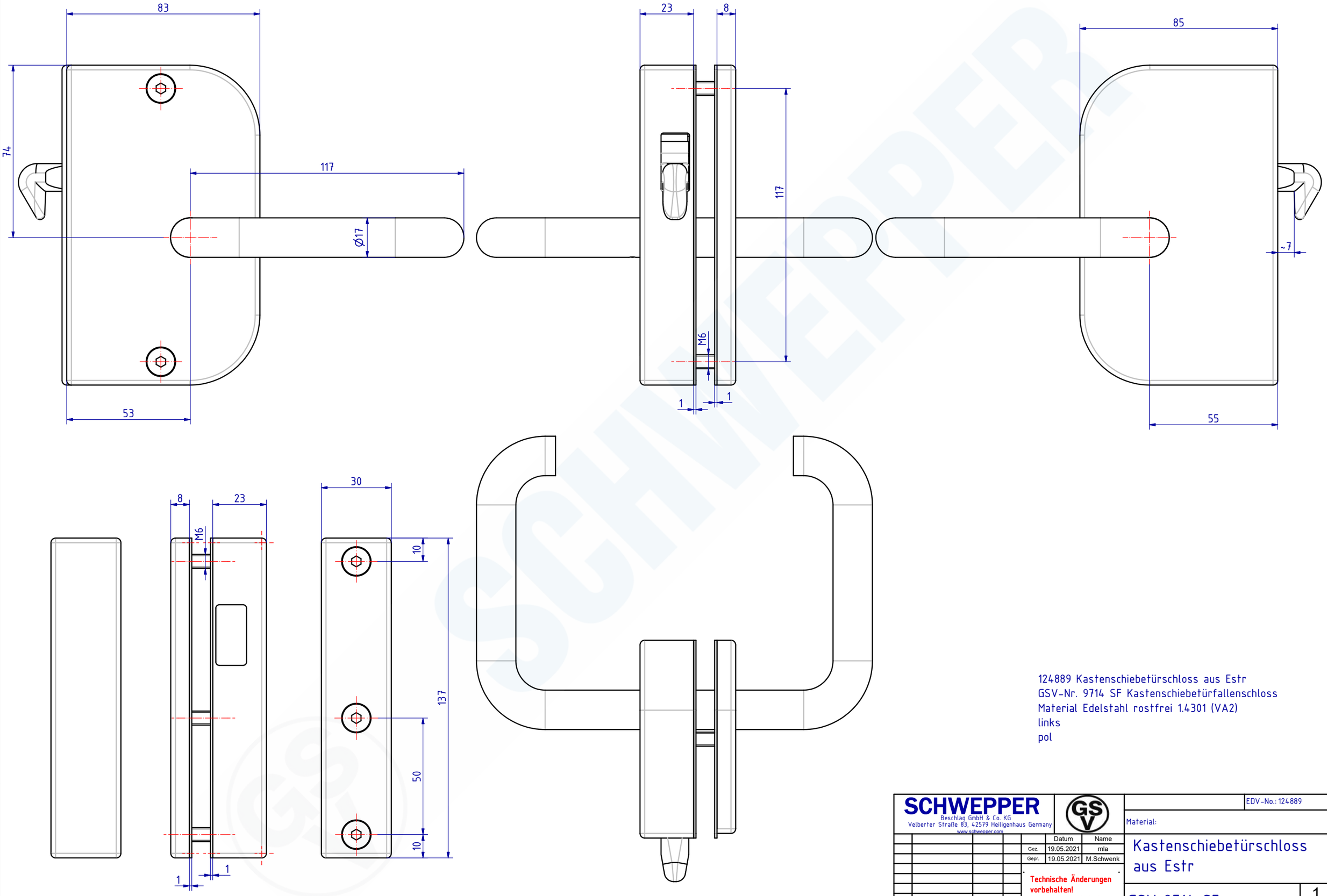

124889 Kastenschiebetürschloss aus Estr
GSV-Nr. 9714 SF Kastenschiebetürfallenschloss
Material Edelstahl rostfrei 1.4301 (VA2)
links
pol

SCHWEPPER
Beschlag GmbH & Co. KG
Velberter Straße 83, 42579 Heiligenhaus Germany
www.schwepper.com

	Datum	Name
Gez.	19.05.2021	mla
Gepr.	19.05.2021	M.Schwenk

Status	Changes	Date	Name

Technische Änderungen vorbehalten!
Subject to technical changes!

EDV-No.: 124889

Material:

Kastenschiebetürschloss aus Estr

GSV 9714 SF

1

A2

"Weitergabe sowie Vervielfältigung dieser Dokumente, Verwertung und Mitteilung seines Inhalts sind Verboten, soweit nicht ausdrücklich gestattet. Zuwiderhandlungen verpflichten zu Schadensersatz. Alle Rechte für den Fall der Patent-, Gebrauchsmuster- oder Geschmacksmustereintragung vorbehalten.

"The reproduction, distribution and utilization of this document as well as the Communication of its contents to others without explicit authorization is prohibited. Offenders will be held liable for the payment of damages. All rights reserved in the event of the grant of a patent, utility model or design."