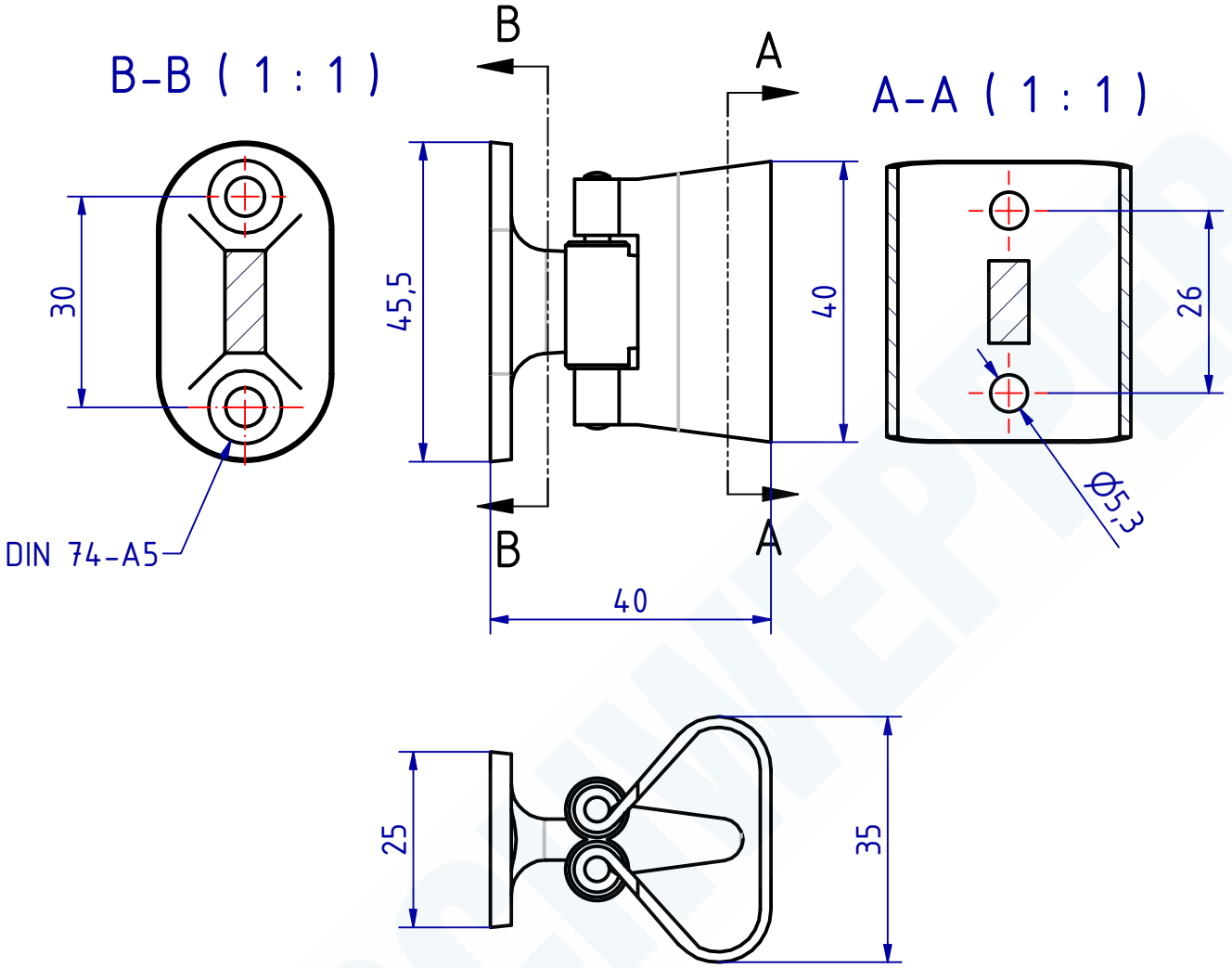

103126 Türklemme
GSV-Nr. 4078
Messing matt verchromt

103126 Spring catch
GSV-No. 4078
brass satin chromed

SCHWEPPER Beschlag GmbH & Co. KG, Velberter Straße 83, 42579 Heiligenhaus Germany, www.schwepper.com						EDV-No.: 103126
						Material:
					Datum	Name
				Gez.	26.10.2023	mla
				Gepr.	26.10.2023	M.Sch
						Türklemme
				Technische Änderungen vorbehalten! Subject to technical changes!		GSV 4078
						1
						A4
Status	Changes	Date	Name			

"The reproduction, distribution and utilization of this document as well as the Communication of its contents to others without explicid authorization is prohibited. Offenders will be held liable for the payment of damages. All rights reserved in the event Of the grant of a patent, utility model or design."

"Weitergabe sowie Vervielfältigung dieses Dokuments, Verwertung und Mitteilung seines Inhalts sind Verboten, soweit nicht ausdrücklich gestattet. Zuwiderhandlung verpflichten zu Schadenersatz. Alle Rechte für den Fall der Patent-, Gebrauchsmuster- oder Geschmacksmustereintragung vorbehalten