"Weitergabe sowie Vervielfältigung dieses Dokuments, Verwertung und Mitteilung seines Inhalts sind Verboten, soweit nicht ausdrücklich gestattet. Zuwiderhandlung verpflichtet zu Schadenersatz. Alle Rechte für den Fall der Patent-, Gebrauchsmuster- oder Geschmacksmustereintragung vorbehalten
"The reproduction, distribution and utilization of this document as well as the Communication of its contents to others without explicid authorization is prohibited. Offenders will be held liable for the payment of damages. All rights reserved in the event Of the grant of a patent, utility model or design."

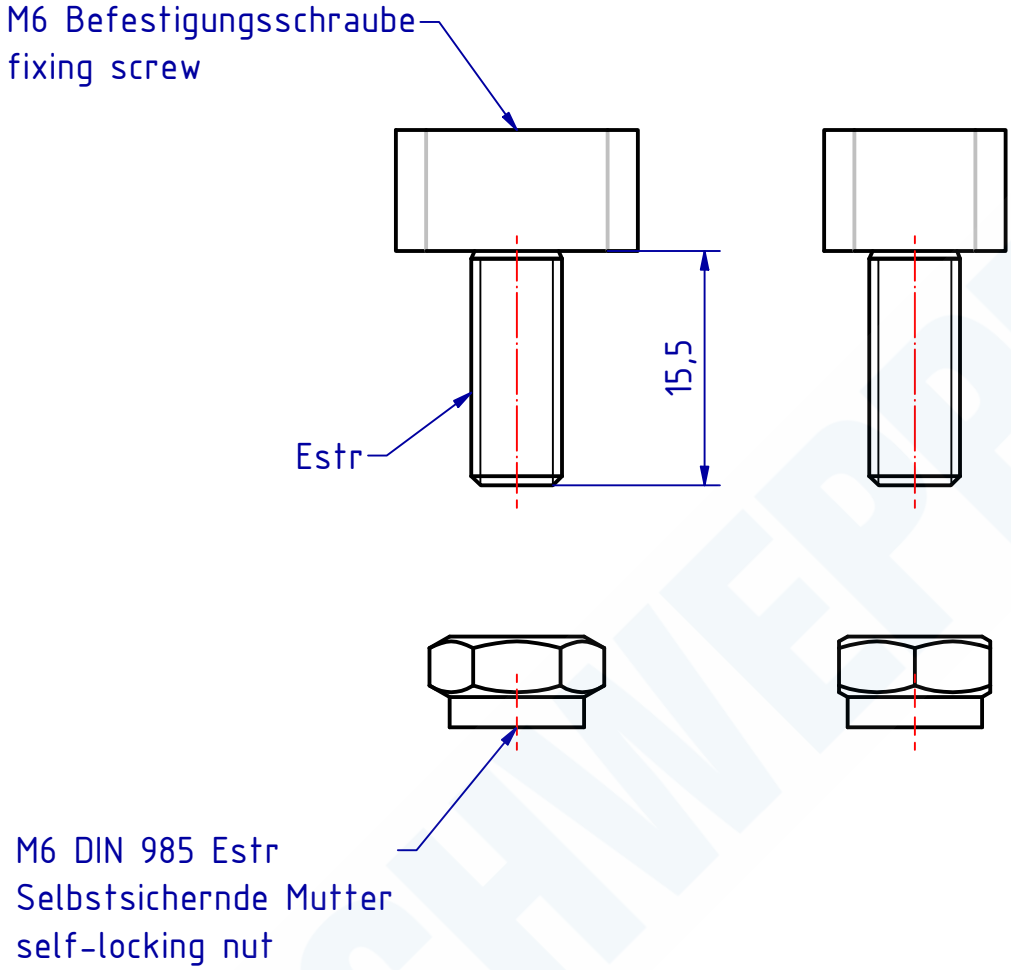

110741 Befestigungsschraube L = 15mm
GSV-Nr. 2372
KS-Kopf 16 x 12 x 8mm
mit selbstsichernder Mutter
Edelstahl

110741 Fixing screw L = 15mm
GSV-No. 2372
plastic head 16 x 12 x 8mm
stainless steel
with selflocking nut stainless steel

SCHWEPPER
Beschlag GmbH & Co. KG
Velberter Straße 83, 42579 Heiligenhaus Germany
www.schwepper.com

EDV-No.: 110741

Material:

	Datum	Name
Gez.	03.06.2016	mla
Gepr.	03.06.2016	M.Sch

Status	Changes	Date	Name

Technische Änderungen vorbehalten!
Subject to technical changes!

Befestigungsschraube L=15mm

GSV 2372

1

A4