"Weitergabe sowie Vervielfältigung dieses Dokuments, Verwertung und Mitteilung seines Inhalts sind Verboten, soweit nicht ausdrücklich gestattet. Zuwiderhandlung verpflichten zu Schadenersatz. Alle Rechte für den Fall der Patent-, Gebrauchsmuster- oder Geschmacksmustereintragung vorbehalten

"The reproduction, distribution and utilization of this document as well as the Communication of its contents to others without explicid authorization is prohibited. Offenders will be held liable for the payment of damages. All rights reserved in the event Of the grant of a patent, utility model or design."

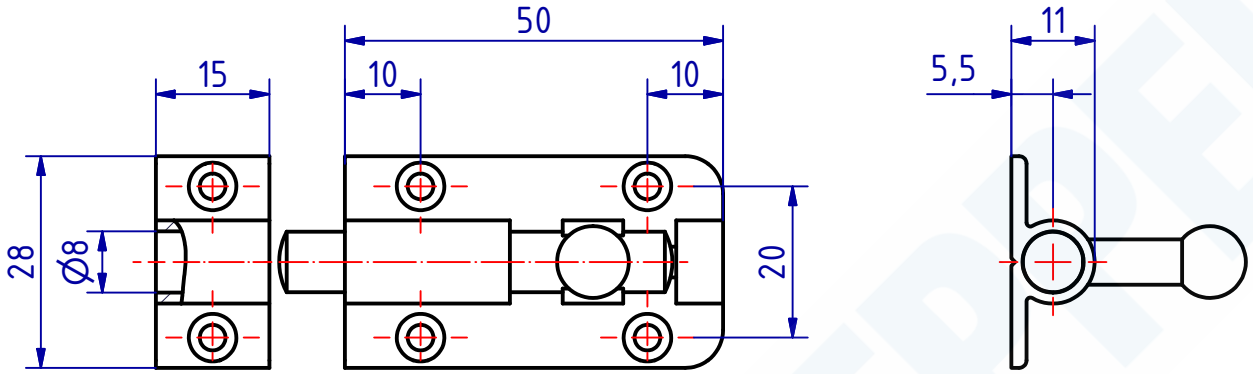

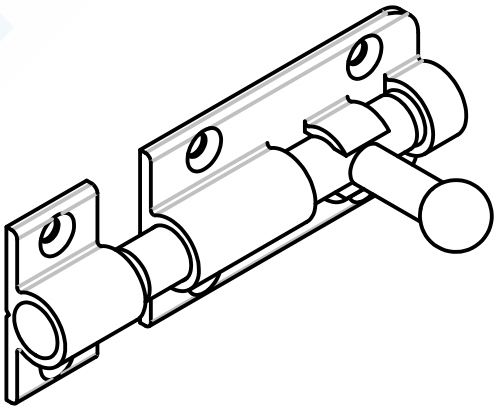

101329 Bolzenriegel 50 x 28mm / A 8
GSV-Nr. 2512
mit Schließmuffe
Messing matt verchromt

101329 Barrel bolt 50 x 28mm / A 8
GSV-No. 2512
with strike
brass satin chromed

SCHWEPPER
Beschlag GmbH & Co. KG
Velberter Straße 83, 42579 Heiligenhaus Germany
www.schwepper.com

GSV

EDV-No.: 101329

Material:

	Datum	Name
Gez.	24.07.2019	mla
Gepr.	24.07.2019	M.Schwenk

Status	Changes	Date	Name

Technische Änderungen vorbehalten!
Subject to technical changes!

Bolzenriegel 50 x 28mm / A 8

GSV 2512

1

A4