"The reproduction, distribution and utilization of this document as well as the Communication of its contents to others without explicid authorization is prohibited. Offenders will be held liable for the payment of damages. All rights reserved in the event Of the grant of a patent, utility model or design."

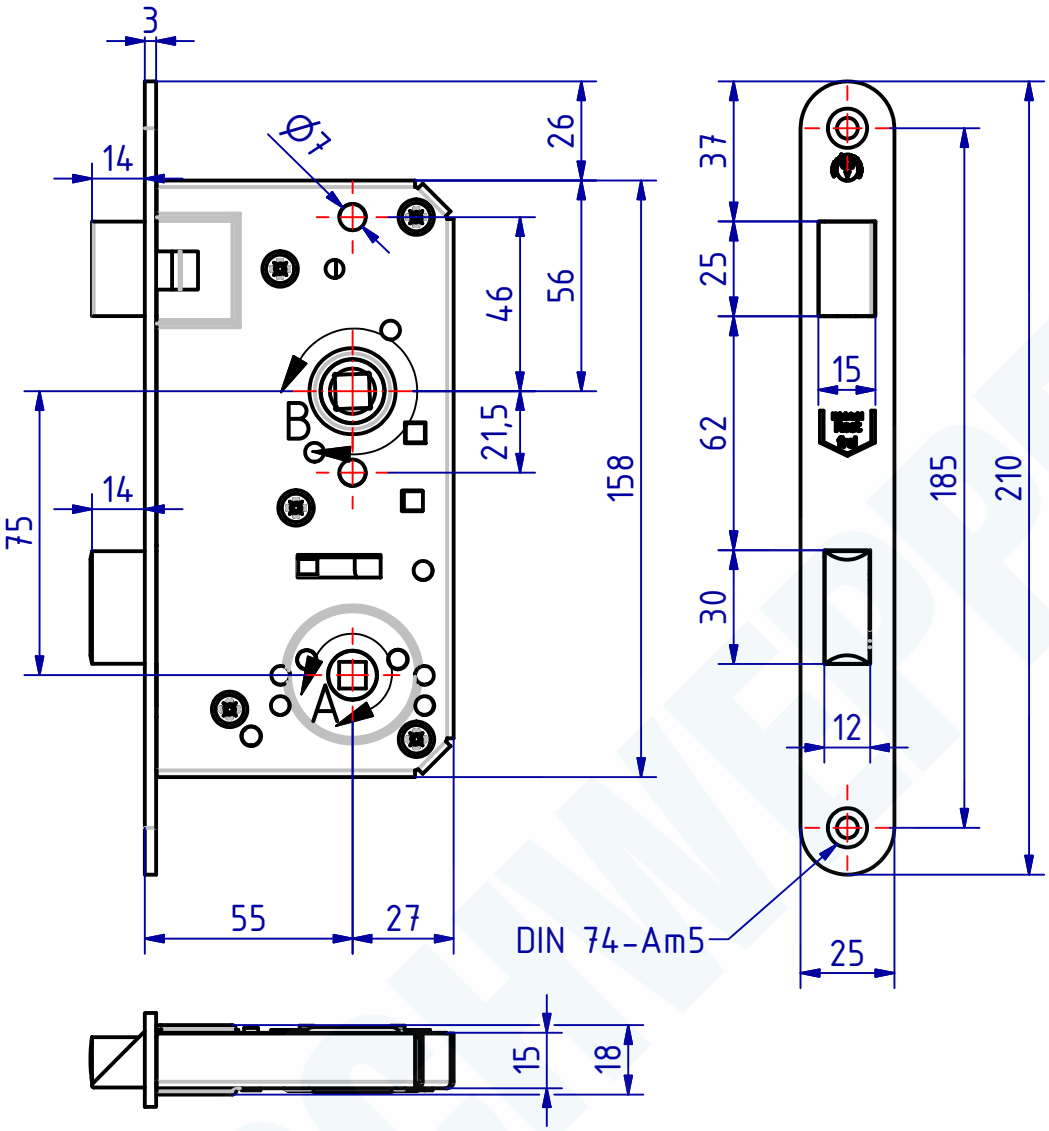


A ( 1 : 1 )

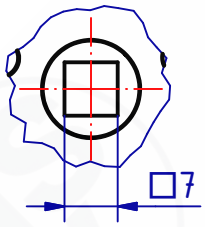


B ( 1 : 1 )

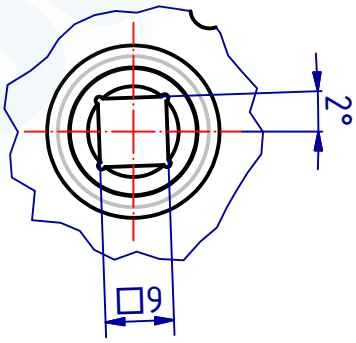


110232 Einsteck-WC-Schloss Dorn 55mm
GSV-Nr. 3801 WC
rechts
ohne Schließblech
Edelstahl rostfrei

110232 Mortise WC-lock backset 55mm
GSV-No. 3801 WC
right hand
without strike plate
latch protrusion 14mm
stainless steel

SCHWEPPER
Beschlag GmbH & Co. KG
Velberter Straße 83, 42579 Heiligenhaus Germany
www.schwepper.com

EDV-No.: 110232

Material:

| | Datum | Name |
|---|---|---|
| Gez. | 12.03.2020 | mla |
| Gepr. | 12.03.2020 | M.Schwenk |

| Status | Changes | Date | Name |
|---|---|---|---|

Technische Änderungen vorbehalten!
Subject to technical changes!

# Einsteck-WC-Schloss Dorn 55mm

GSV 3801 WC

1

A4

"Weitergabe sowie Vervielfältigung dieses Dokuments, Verwertung und Mitteilung seines Inhalts sind Verboten, soweit nicht ausdrücklich gestattet. Zuwiderhandlung verpflichtet zu Schadenersatz. Alle Rechte für den Fall der Patent-, Gebrauchsmuster- oder Geschmacksmustereintragung vorbehalten