"Weitergabe sowie Vervielfältigung dieses Dokuments, Verwertung und Mitteilung seines Inhalts sind Verboten, soweit nicht ausdrücklich gestattet. Zuwiderhandlung verpflichtet zu Schadenersatz. Alle Rechte für den Fall der Patent-, Gebrauchsmuster- oder Geschmacksmustereintragung vorbehalten
"The reproduction, distribution and utilization of this document as well as the Communication of its contents to others without explicid authorization is prohibited. Offenders will be held liable for the payment of damages. All rights reserved in the event Of the grant of a patent, utility model or design."

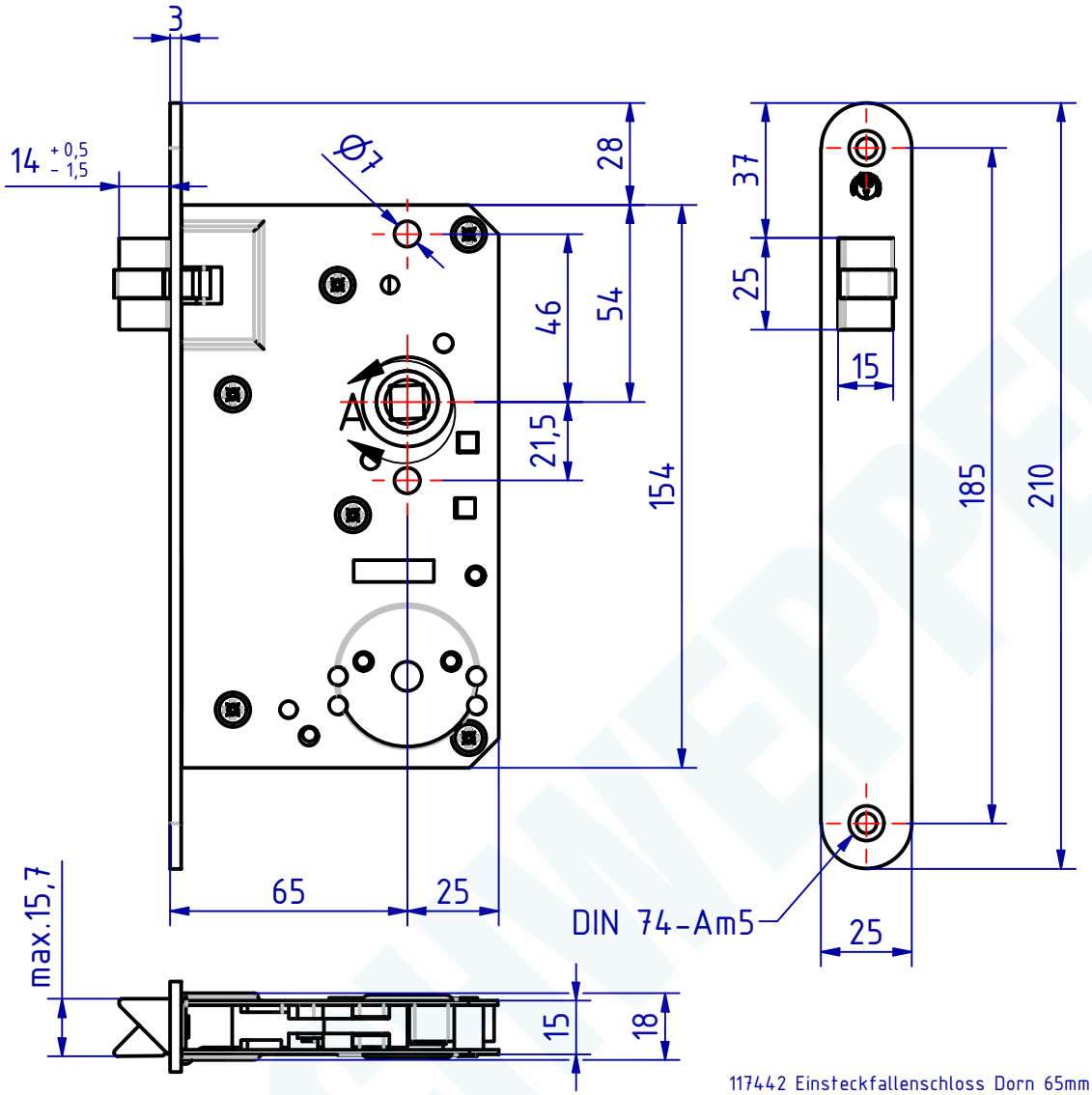

A (1 : 1)

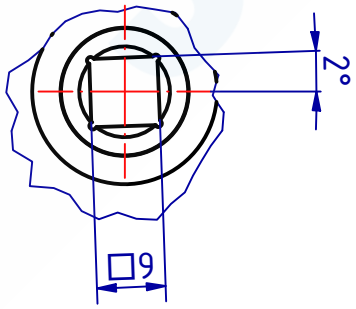

117442 Einsteckfallenschloss Dorn 65mm
GSV-Nr. 3811 F
links
offener Kasten
ohne Schließblech
Fallenausschluss Toleranz + 0,5/-1,5mm
Fallenkopfdicke mit Kurbel max. 15,7mm
Edelstahl rostfrei

117442 Mortise latch backset 65mm
GSV-No. 3811 F
left hand
open lockcase
without strike plate
latch protrusion tolerance +0,5/-1,5mm
thickness of latch bolt head with crank max. 15,7mm
stainless steel

SCHWEPPER
Beschlag GmbH & Co. KG
Velberter Straße 83, 42579 Heiligenhaus Germany
www.schwepper.com

GSV

EDV-No.: 117442

Material:

	Datum	Name
Gez.	19.09.2019	mla
Gepr.	19.09.2019	M.Schwenk

Status	Changes	Date	Name

Technische Änderungen vorbehalten!
Subject to technical changes!

Einsteckfallenschloss Dorn 65mm

GSV 3811 F

1

A4