"The reproduction, distribution and utilization of this document as well as the Communication of its contents to others without explicid authorization is prohibited. Offenders will be held liable for the payment of damages. All rights reserved in the event Of the grant of a patent, utility model or design."

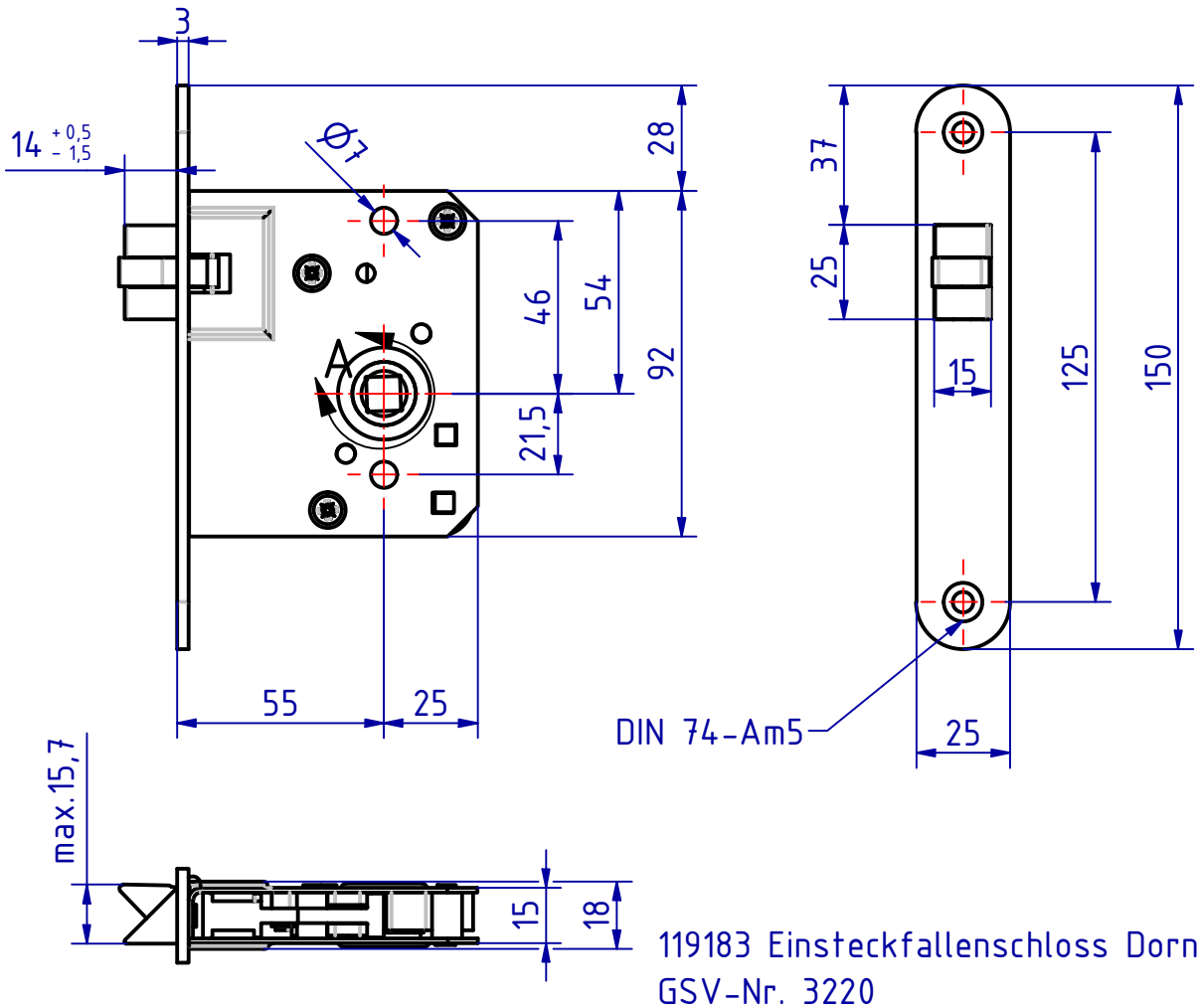

A (1 : 1)

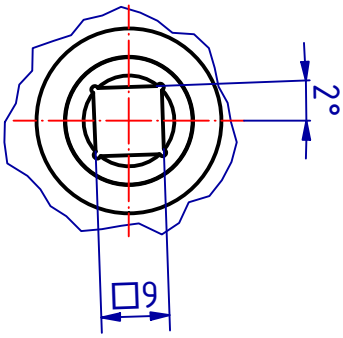

119183 Einsteckfallenschloss Dorn 55mm
GSV-Nr. 3220
rechts
ohne Schließblech
Edelstahl
Stulp ohne Logo

119183 Mortise latch backset 55mm
GSV-No. 3220
right hand
without strike plate
stainless steel
faceplate without logo

SCHWEPPER
Beschlag GmbH & Co. KG
Velberter Straße 83, 42579 Heiligenhaus Germany
www.schwepper.com

GSV

EDV-No.: 119183

Material:

	Datum	Name
Gez.	22.11.2022	mla
Gepr.	22.11.2022	M.Sch

Status	Changes	Date	Name

Technische Änderungen vorbehalten!
Subject to technical changes!

Einsteckfallenschloss Dorn 55mm

GSV 3220

1

A4

"Weitergabe sowie Vervielfältigung dieses Dokuments, Verwertung und Mitteilung seines Inhalts sind Verboten, soweit nicht ausdrücklich gestattet. Zuwiderhandlung verpflichten zu Schadenersatz. Alle Rechte für den Fall der Patent-, Gebrauchsmuster- oder Geschmacksmustereintragung vorbehalten