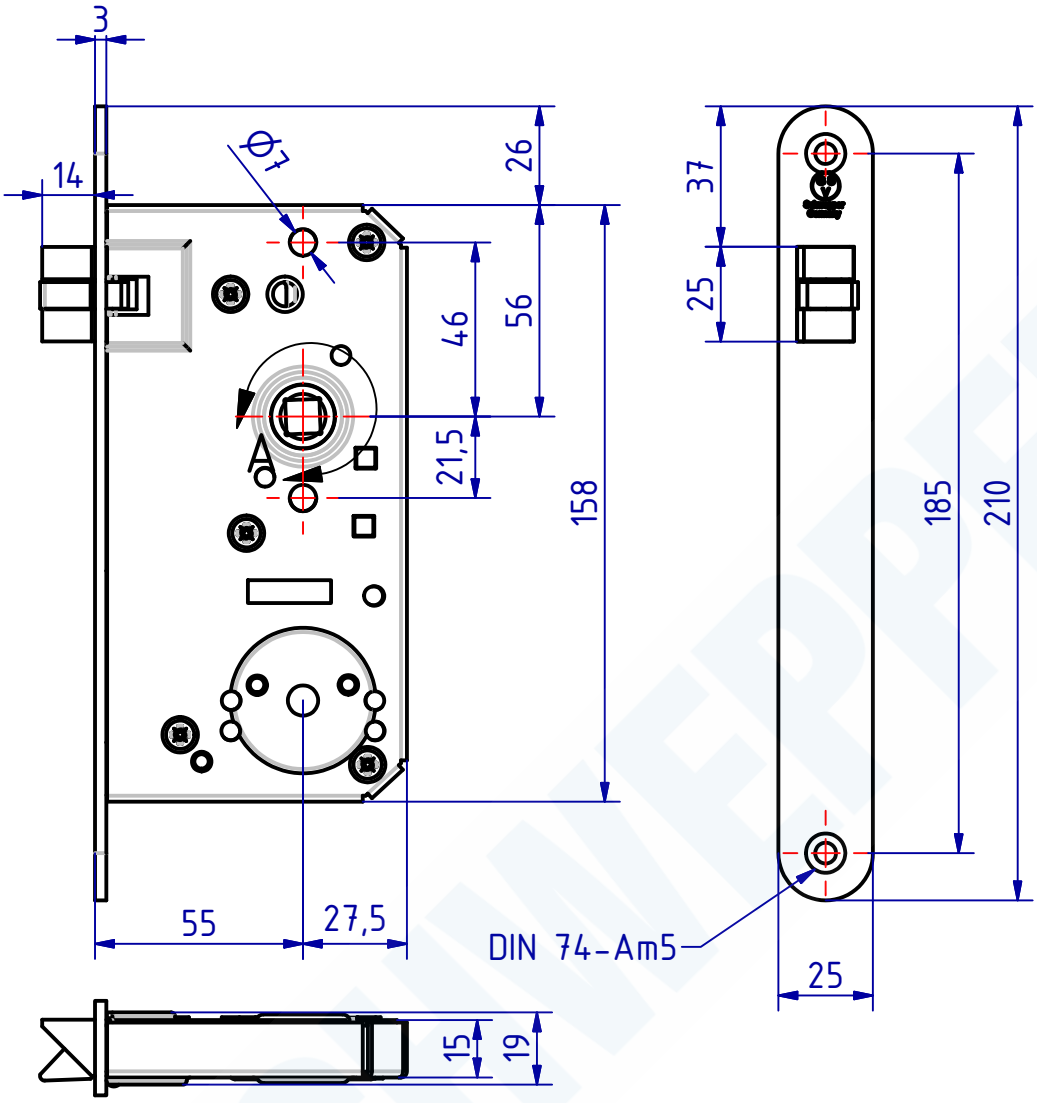

A (1 : 1)

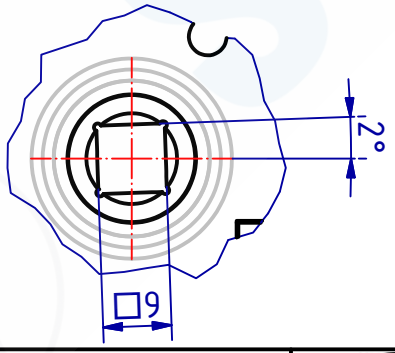

107209 Einsteckfallenschloss Dorn 55mm
GSV-Nr. 3211 F
links
ohne Schließblech
Messing matt verchromt

107209 Mortise latch backset 55mm
GSV-No. 3211 F
left hand
without strike plate
brass satin chromed

SCHWEPPER
Beschlag GmbH & Co. KG
Velberter Straße 83, 42579 Heiligenhaus Germany
www.schwepper.com

EDV-No.: 107209

Material:

	Datum	Name
Gez.	03.12.2020	mla
Gepr.	03.12.2020	M.Schwenk

Technische Änderungen vorbehalten!
Subject to technical changes!

Status	Changes	Date	Name

Einsteckfallenschloss Dorn 55mm

GSV 3211 F

1

A4

"The reproduction, distribution and utilization of this document as well as the Communication of its contents to others without explicid authorization is prohibited. Offenders will be held liable for the payment of damages. All rights reserved in the event Of the grant of a patent, utility model or design."

"Weitergabe sowie Vervielfältigung dieses Dokuments, Verwertung und Mitteilung seines Inhalts sind Verboten, soweit nicht ausdrücklich gestattet. Zuwiderhandlung verpflichten zu Schadenersatz. Alle Rechte für den Fall der Patent-, Gebrauchsmuster- oder Geschmacksmustereintragung vorbehalten"