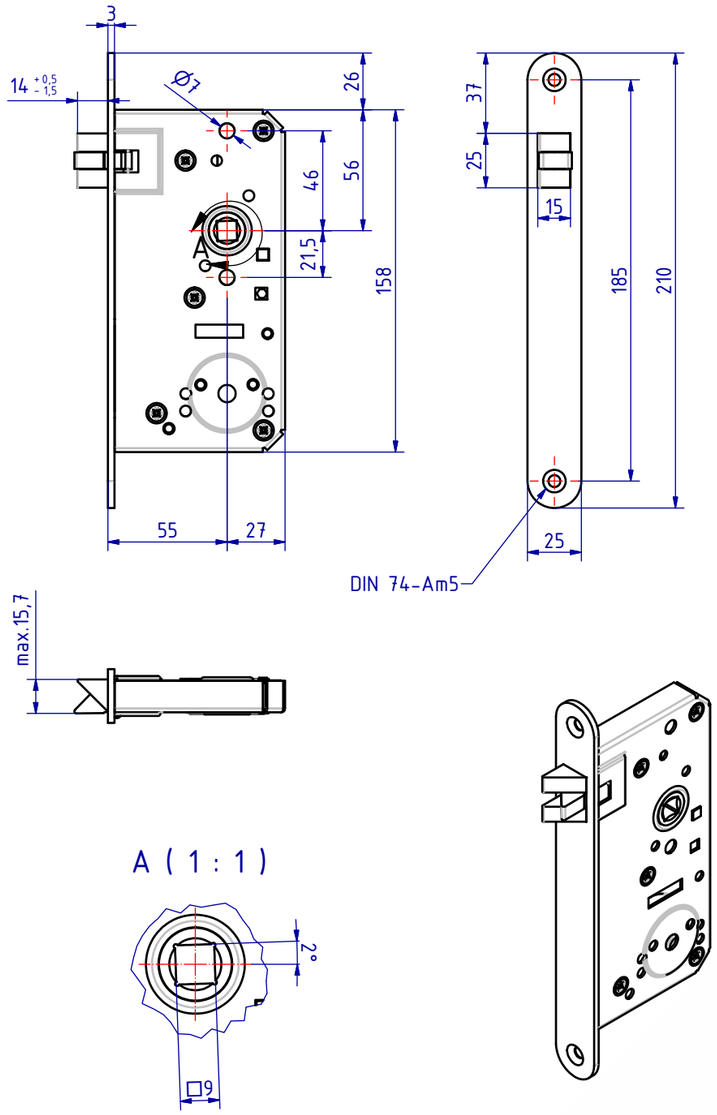

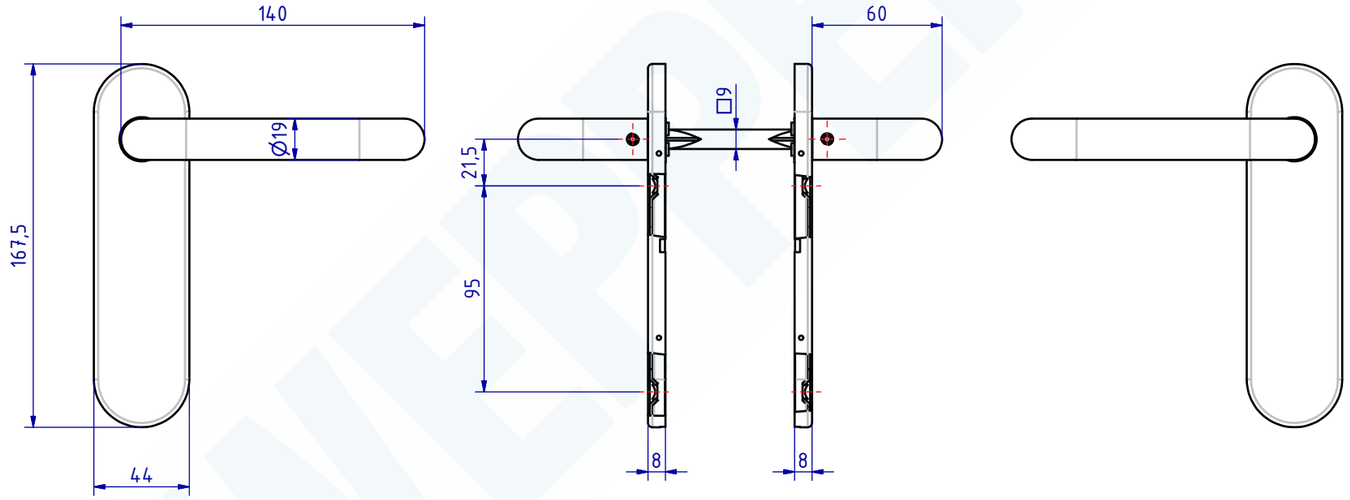

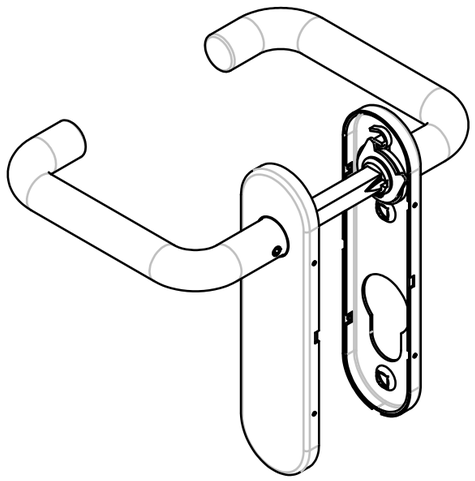

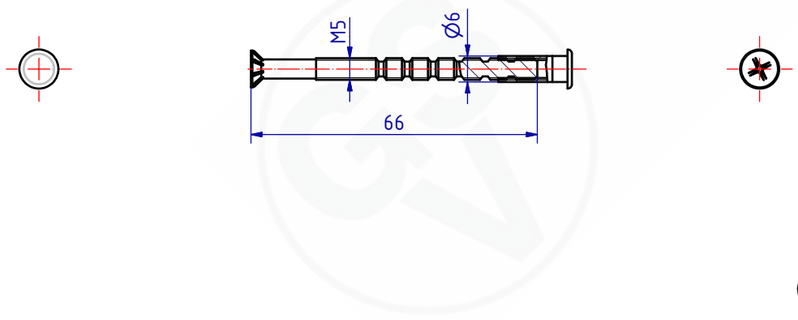

SCHWEPPER Beschlag GmbH & Co Schlösser und Beschläge für den Schiffbau					G. Schwepper Velberter Straße 83 42 579 Heiligenhaus-Hetterscheidt Telefon 02056-5855 -0 Telefax 02056-5855 -41 Internet www.schwepper.com	EDV-Nr.: 116058
						Werkstoff:
				Datum	Name	EINST.-FALLENSCHL.GARN. DORN 55 MM
				Gez. 20.09.2019	mla	
				Gepr. 20.09.2019	msch	
						GSV 1311 GF
						1 / A2
Status	Änderungen	Datum	Name	Technische Änderungen vorbehalten! Subject to technical changes!		

"Weitergabe sowie Vervielfältigung dieses Dokuments, Verwertung und Mitteilung seines Inhalts sind Verboten, soweit nicht ausdrücklich gestattet. Zuwiderhandlung verpflichtet zu Schadensersatz. Alle Rechte für den Fall der Patent-, Gebrauchsmuster- oder Geschmacksmustereintragung vorbehalten."

"The reproduction, distribution and utilization of this document as well as the Communication of its contents to others without explicit authorization is prohibited. Offenders will be held liable for the payment of damages. All rights reserved in the event of the grant of a patent, utility model or design."