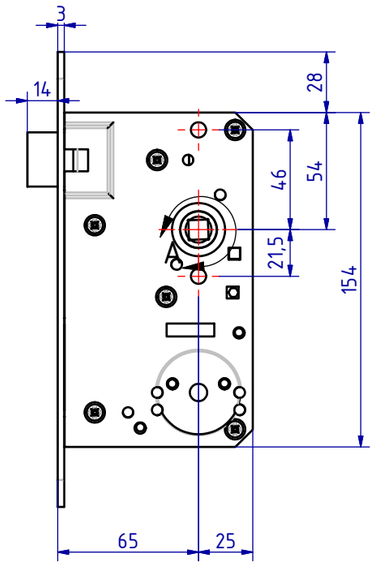

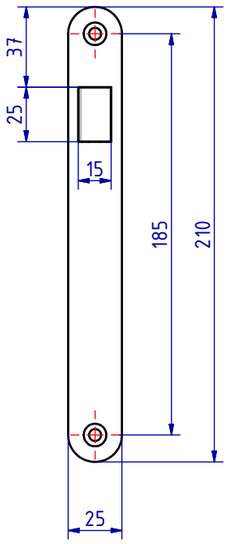

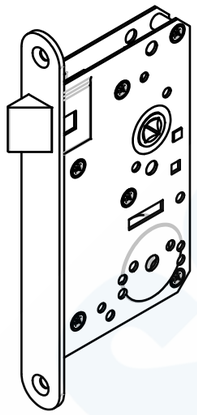

A (1 : 1)

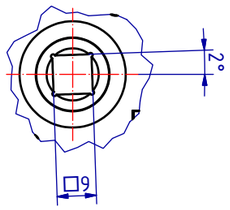

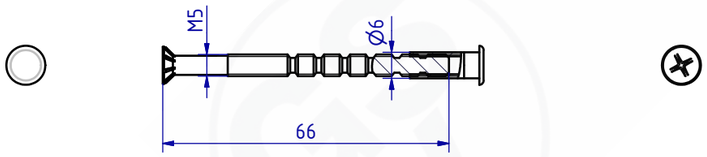

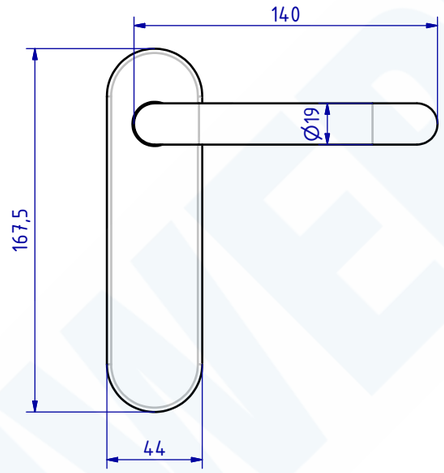

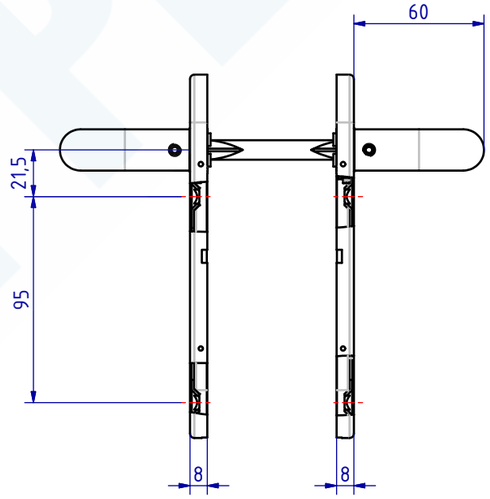

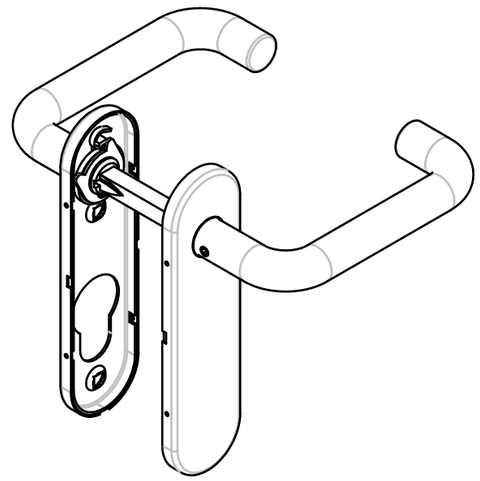

					Datum	Name
				Gez.	09.09.2019	mla
				Gepr.	09.09.2019	msch
Status	Änderungen	Datum	Name			

SCHWEPPER
Beschlag GmbH & Co
Schlösser und Beschläge für den Schiffbau

G. Schwepper
Velberter Straße 83
42 579 Heiligenhaus-Hetterscheidt
Telefon 02056-5855 -0
Telefax 02056-5855 -41
Internet www.schwepper.com

EDV-Nr.: 119050

Werkstoff:

Einst.-Fallenschl.Garn. Dorn 65mm

GSV 1301 F

1

A2

Technische Änderungen vorbehalten!
Subject to technical changes!

"Weitergabe sowie Vervielfältigung dieses Dokuments, Verwertung und Mitteilung seines Inhalts sind Verletzen, soweit nicht ausdrücklich gestattet. Zuwiderhandlung verpflichtet zu Schadensersatz. Alle Rechte für den Fall der Patent-, Gebrauchsmuster- oder Geschmacksmusterprüfung vorbehalten.
"The reproduction, distribution and utilization of this document as well as the Communication of its contents to others without explicit authorization is prohibited. Offenders will be held liable for the payment of damages. All rights reserved in the event Of the grant of a patent, utility model or design."