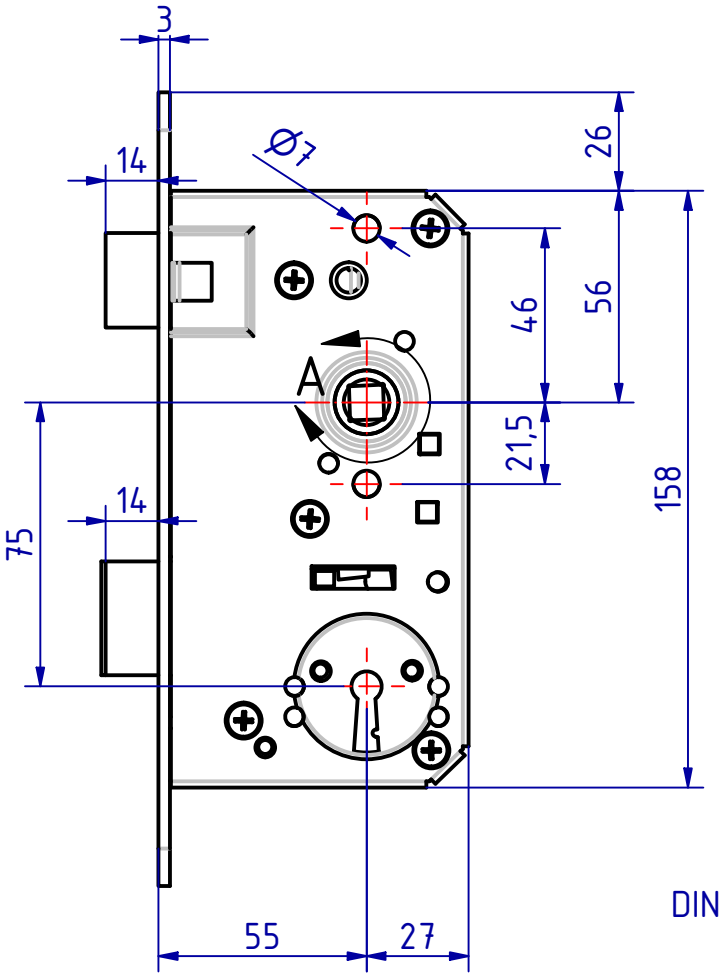

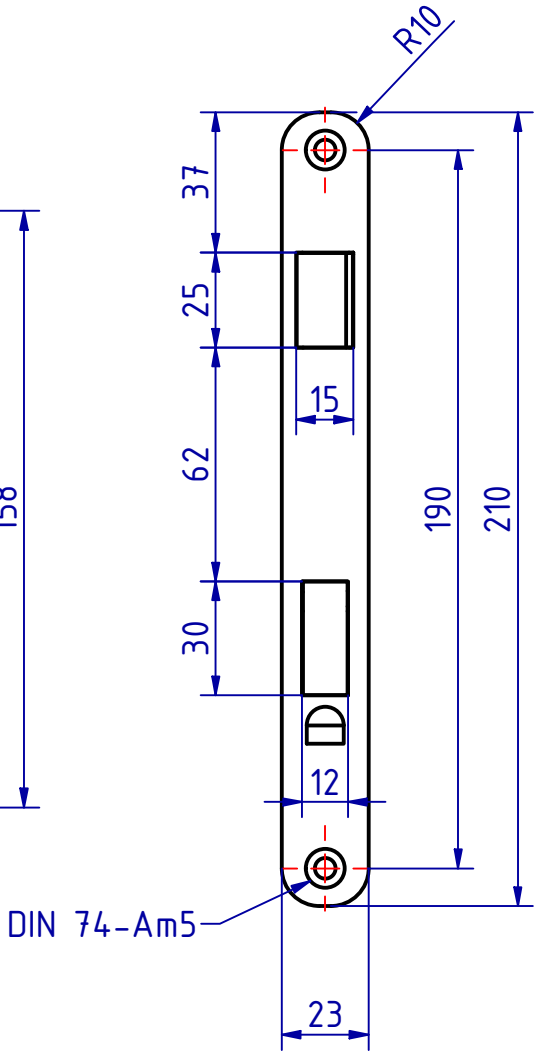

A (1 : 1)

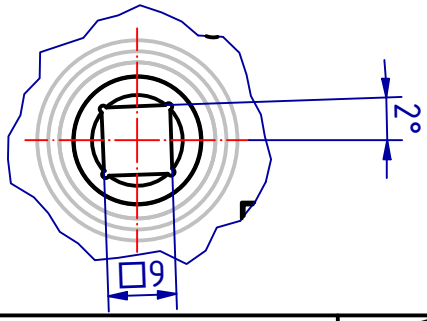

101356 Einsteckschloss Dorn 55mm
GSV-Nr. 3202
rechts
ohne Schließblech
Stichmaß Anschraublöcher Stulp 190mm
Messing matt verchromt

101356 Mortise lock backset 55mm
GSV-No. 3202
right hand
without strike plate
brass satin chromed
Cutsize screw holes faceplate 190mm

SCHWEPPER
Beschlag GmbH & Co. KG
Velberter Straße 83, 42579 Heiligenhaus Germany
www.schwepper.com

GSV

EDV-No.: 101356

Material:

	Datum	Name
Gez.	30.09.2024	mla
Gepr.	30.09.2024	M.Sch

Status	Changes	Date	Name

Technische Änderungen vorbehalten!
Subject to technical changes!

Einsteckschloss Dorn 55mm

GSV 3202

1

A4

"The reproduction, distribution and utilization of this document as well as the Communication of its contents to others without explicid authorization is prohibited. Offenders will be held liable for the payment of damages. All rights reserved in the event Of the grant of a patent, utility model or design."

"Weitergabe sowie Vervielfältigung dieses Dokuments, Verwertung und Mitteilung seines Inhalts sind Verboten, soweit nicht ausdrücklich gestattet. Zuwiderhandlung verpflichten zu Schadenersatz. Alle Rechte für den Fall der Patent-, Gebrauchsmuster- oder Geschmacksmustereintragung vorbehalten