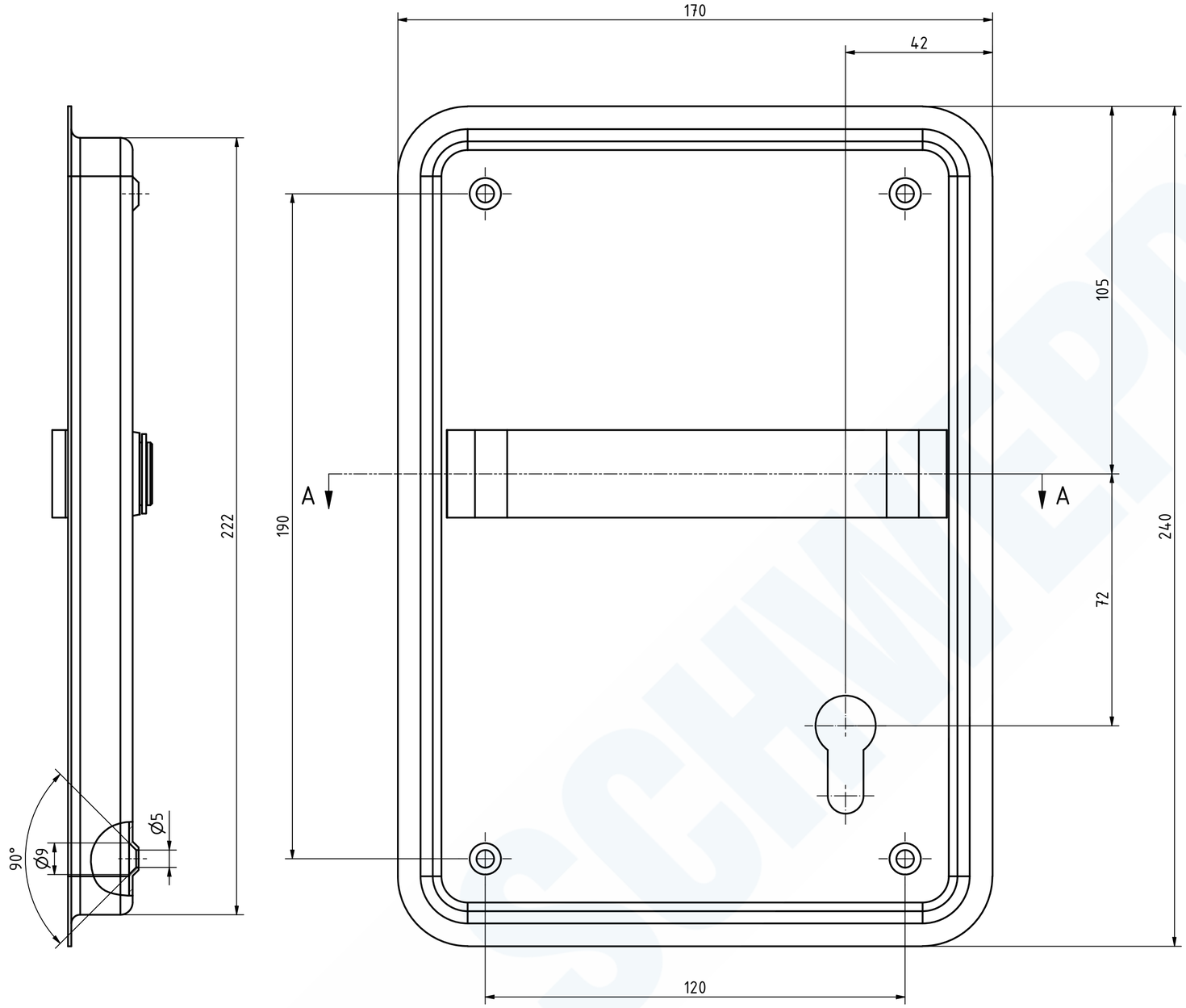

A-A (1 : 1)

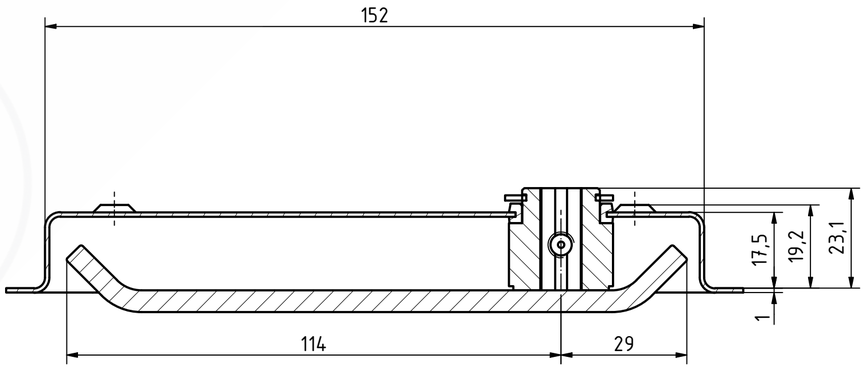

110563 Griffmulde mit Drücker horizontal
GSV-Nr. 7803 Z / 72
links
Edelstahl rostfrei

110563 Through shaped plate
with handle horizontal
GSV-No 7803 Z / 72
left hand
stainless steel

SCHWEPPER
Beschlag GmbH & Co. KG
Velberter Straße 83, 42579 Heiligenhaus Germany
www.schwepper.com

	Datum	Name
Gez.	09.09.2020	mla
Gepr.	09.09.2020	M.Schwenk

Technische Änderungen vorbehalten!
Subject to technical changes!

Status	Changes	Date	Name

EDV-No.: 110563

Material:

Griffmulde mit Drücker horizontal

GSV 7803 Z / 72

1

A2

"The reproduction, distribution and utilization of this document as well as the Confidentiality of its contents to others without explicit authorization is prohibited. Offenders will be held liable for the payment of damages. All rights reserved in the event of the grant of a patent, utility model or design".

"Weitergabe sowie Vervielfältigung dieses Dokuments, Verwertung und Mitteilung seines Inhalts sind Verboten, soweit nicht ausdrücklich gestattet. Zuwiderhandlung verpflichtet zu Schadensersatz. Alle Rechte für den Fall der Patent-, Gebrauchsmuster- oder Geschmacksmustereintragung vorbehalten.