"The reproduction, distribution and utilization of this document as well as the Communication of its contents to others without explicid authorization is prohibited. Offenders will be held liable for the payment of damages. All rights reserved in the event Of the grant of a patent, utility model or design."

"Weitergabe sowie Vervielfältigung dieses Dokuments, Verwertung und Mitteilung seines Inhalts sind Verboten, soweit nicht ausdrücklich gestattet. Zuwiderhandlung verpflichten zu Schadenersatz. Alle Rechte für den Fall der Patent-, Gebrauchsmuster- oder Geschmacksmustereintragung vorbehalten

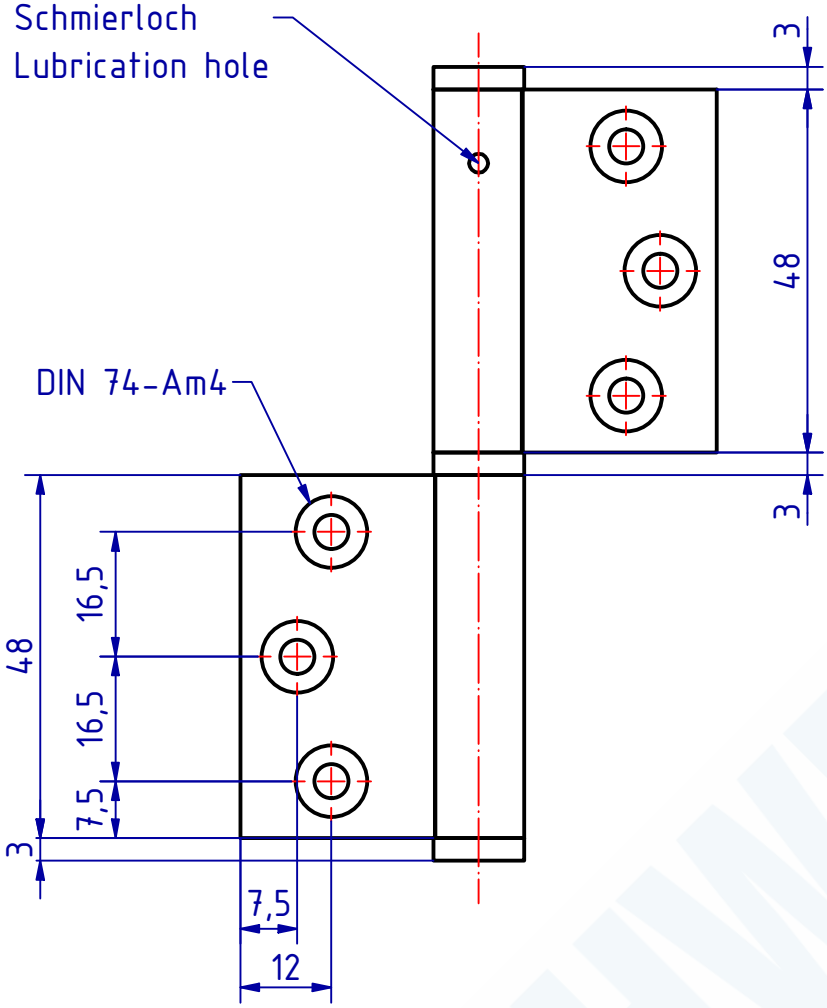

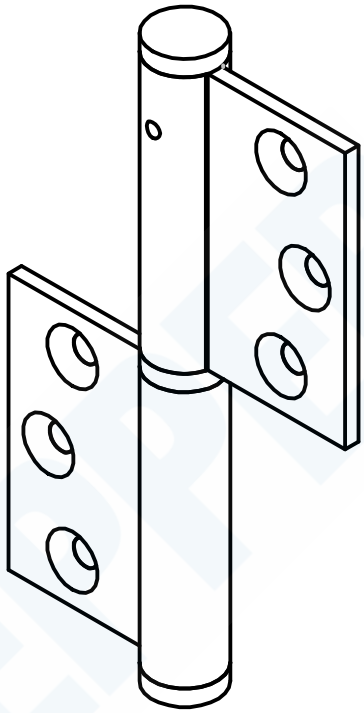

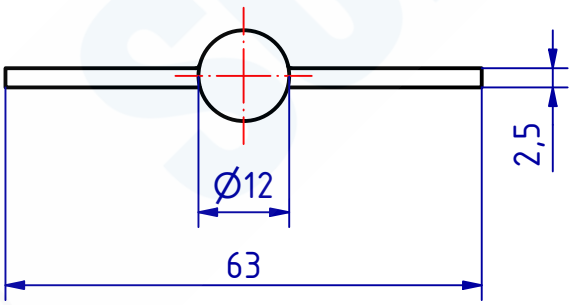

109133 Häng 100 x 63mm
GSV-Nr. 512
mit Zwischenring
rechts
Edelstahl rostfrei
matt gebürstet

109133 Hinge
GSV-No. 512
with washer
right hand
stainless steel
satin brushed

SCHWEPPER
Beschlag GmbH & Co. KG
Velberter Straße 83, 42579 Heiligenhaus Germany
www.schwepper.com

GSV

EDV-No.: 109133

Material:

	Datum	Name
Gez.	15.06.2020	mla
Gepr.	15.06.2020	M.Sch

Status	Changes	Date	Name

Technische Änderungen vorbehalten!
Subject to technical changes!

Häng 100 x 63mm

GSV 512

1

A4