"The reproduction, distribution and utilization of this document as well as the Communication of its contents to others without explicid authorization is prohibited. Offenders will be held liable for the payment of damages. All rights reserved in the event Of the grant of a patent, utility model or design."

"Weitergabe sowie Vervielfältigung dieses Dokuments, Verwertung und Mitteilung seines Inhalts sind Verboten, soweit nicht ausdrücklich gestattet. Zuwiderhandlung verpflichtet zu Schadenersatz. Alle Rechte für den Fall der Patent-, Gebrauchsmuster- oder Geschmacksmustereintragung vorbehalten

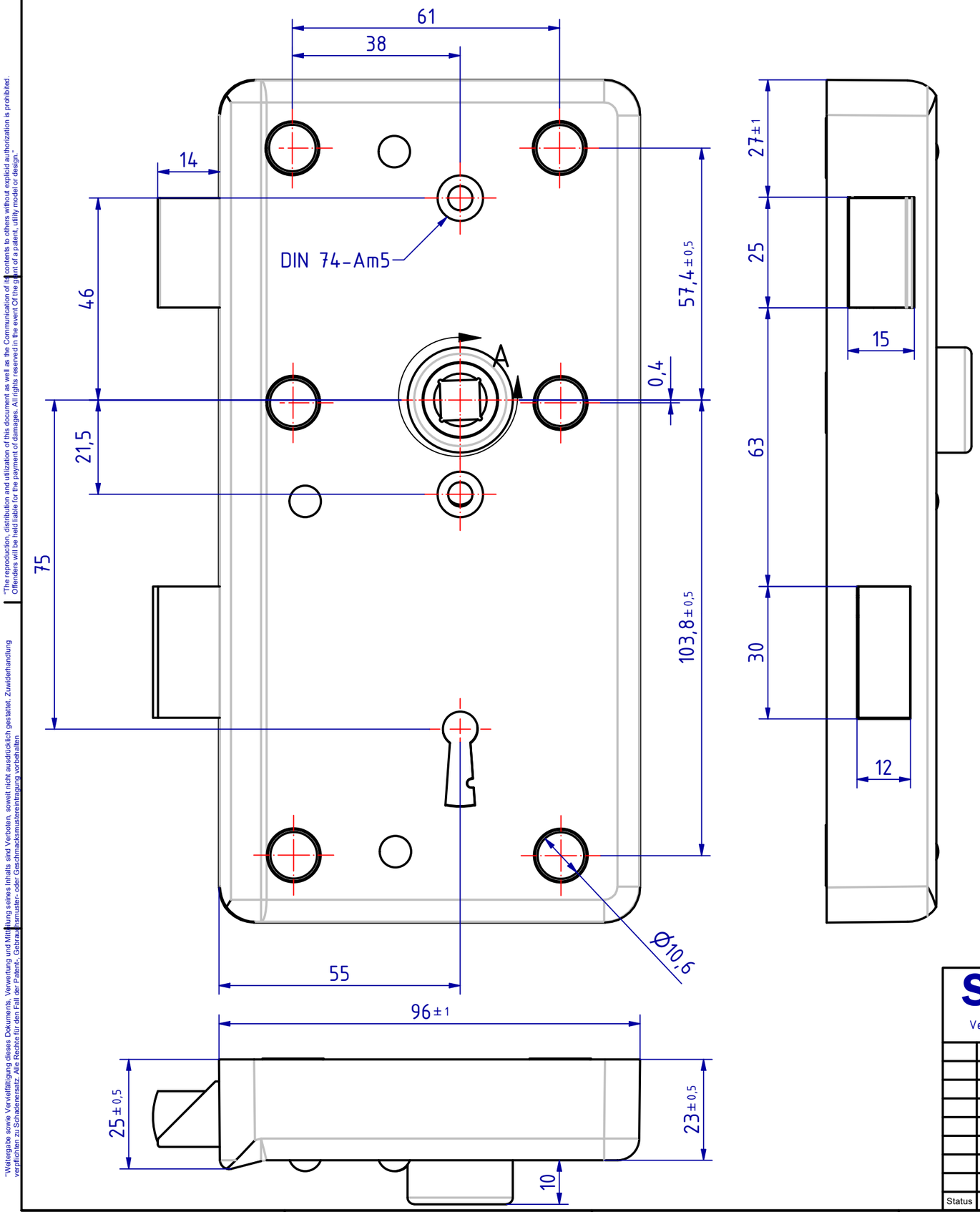

A (2 : 1)

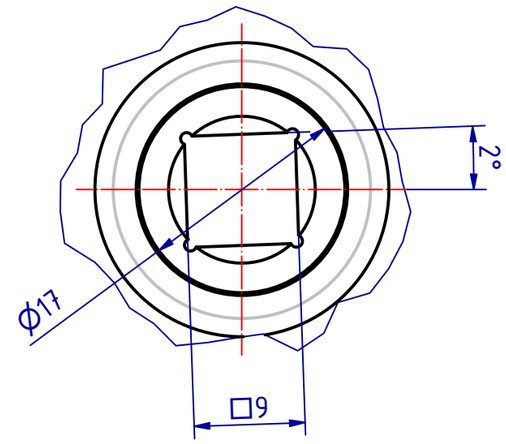

126995 Kastenschloss für Schlüssel
GSV-Nr. 3827
rechts einwärts
6 Befestigungslöcher
Schlüssellänge 110mm
mit durchgehenden Löchern für Hülsenschrauben
Edelstahl

126995 Rim lock for skeleton key
GSV-No. 3827
right hand inward
6 fixing holes
key length 110mm
holes for through fixing bolts
Stainlass steel

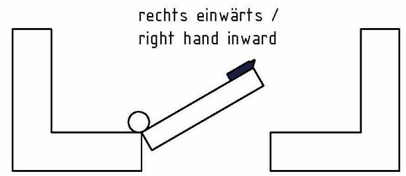

SCHWEPPER
Beschlag GmbH & Co. KG
Velberter Straße 83, 42579 Heiligenhaus Germany
www.schwepper.com

GSV

	Datum	Name
Gez.	05.02.2025	mla
Gepr.	05.02.2025	M.Sch

Technische Änderungen vorbehalten!
Subject to technical changes!

Status	Changes	Date	Name

EDV-No.: 126995

Material:

Kastenschloss für Schlüssel

GSV 3827

1

A3