"The reproduction, distribution and utilization of this documenta s well as the communication of its contents to other without explicit authorization is prohibited. Offenders will be held liable fort he payment of damages. All rights reserved in the event oft he grant of a patent, utility model of design."

"Weitergabe sowie Vervielfältigung dieses Dokuments, Verwertung und Mitteilung seines Inhalts sind verboten, soweit nicht ausdrücklich gestattet. Zuwiderhandlungen verpflichten zu Schadensersatz. Alle Rechte für den Fall der Patent-, Gebrauchsmuster- oder Geschmacksmustereintragung vorbehalten."

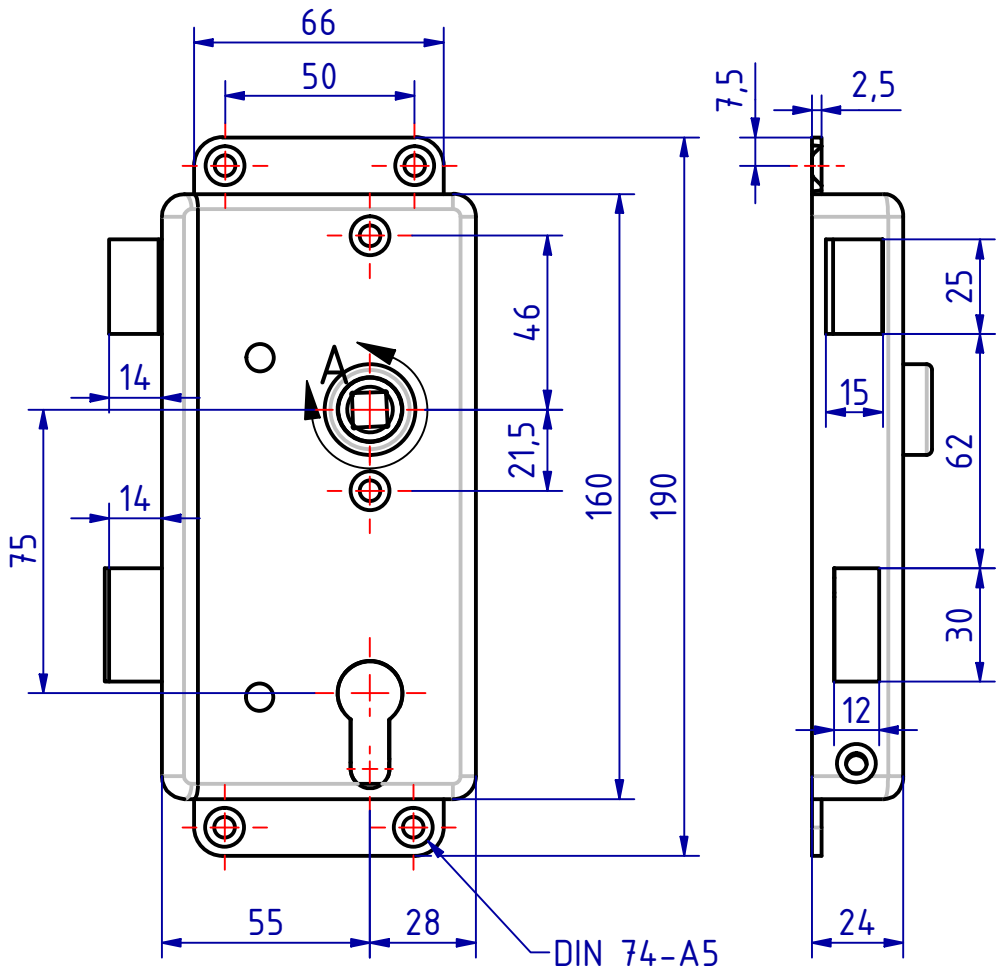

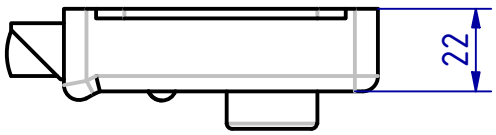

A (1 : 1)

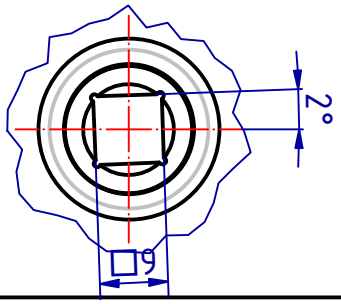

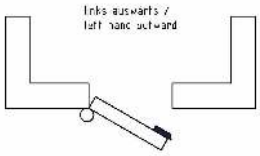

115085 Kastenschloss für Zylinder
GSV-Nr. 3227 Z
links auswärts
ohne Zylinder
Messing matt verchromt
mit durchgehenden Löchern
für Hülsenschrauben

115085 Rim lock for cylinder
GSV-No. 3227 Z
left hand outwards
without cylinder
brass satin chromed
holes for through bolts

SCHWEPPER
Beschlag GmbH & Co. KG
Velberter Straße 83, 42579 Heiligenhaus Germany

EDV-No.: 115085

Material:

	Datum	Name
Gez.	09.08.2022	mla
Gepr.	09.08.2022	M.Sch

Status	Changes	Date	Name

Technische Änderungen vorbehalten!
Subject to technical changes!

Kastenschloss für Zylinder

GSV 3227 Z

1

A4