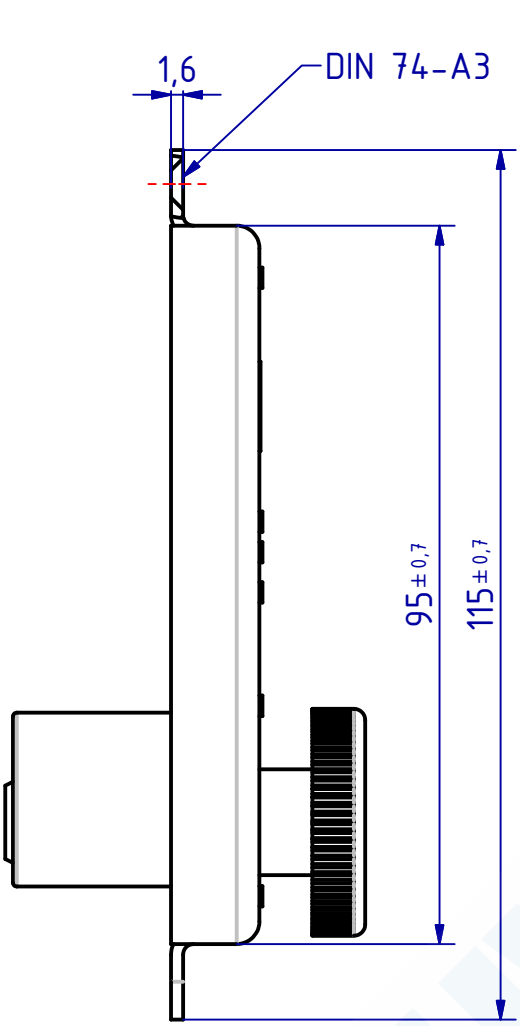

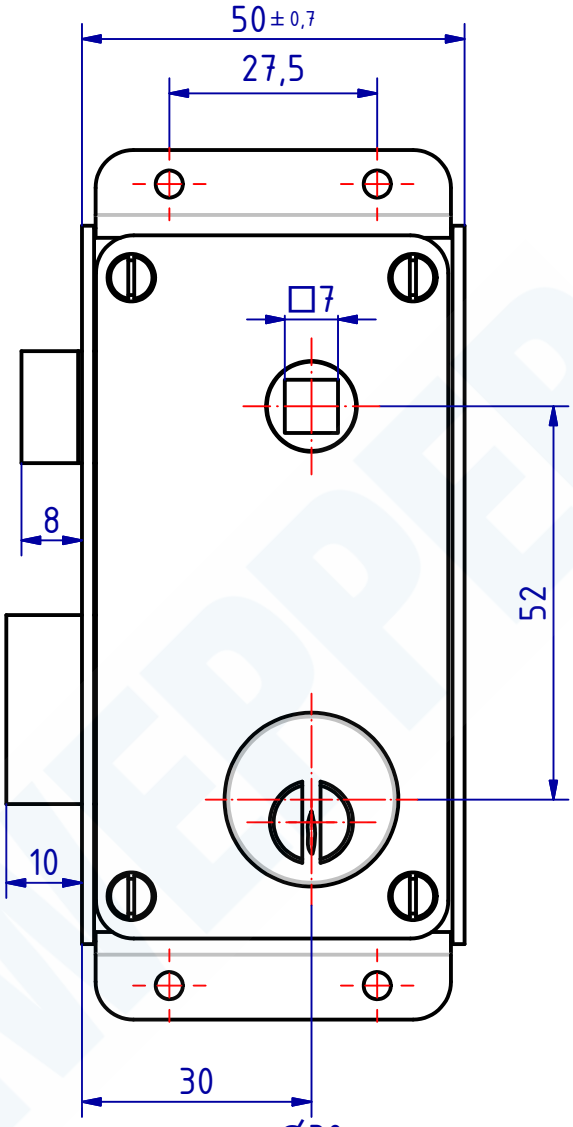

111005 Kastenschloss mit Knauf/Zylinder
GSV-Nr. 928 ZK
verschiedendschließend
Zylinder Ø 23mm 21 lg
links einwärts
Messing matt verchromt

111005 Rim lock with thumbturn and cylinder
GSV-No 928 ZK
keyed to differ
cylinder Ø 23mm length 21mm
left hand inward
brass satin chromed

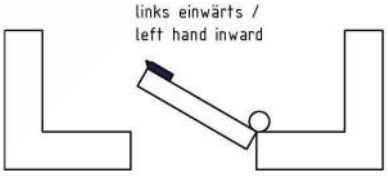

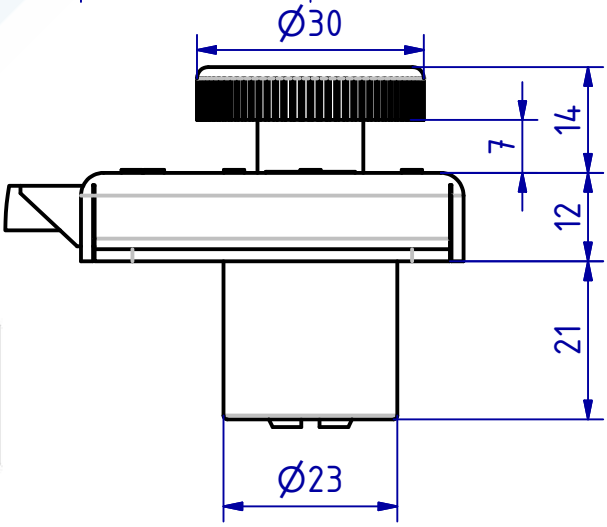

SCHWEPPER
Beschlag GmbH & Co. KG
Velberter Straße 83, 42579 Heiligenhaus Germany
www.schwepper.com

GSV

EDV-No.: 111005

Material:

	Datum	Name
Gez.	22.06.2020	mla
Gepr.	22.06.2020	M.Schwenk

Status	Changes	Date	Name

Technische Änderungen vorbehalten!
Subject to technical changes!

Kastenschloss mit Knauf/ Zylinder

GSV 928 ZK

1

A4

"The reproduction, distribution and utilization of this document as well as the Communication of its contents to others without explicid authorization is prohibited. Offenders will be held liable for the payment of damages. All rights reserved in the event Of the grant of a patent, utility model or design."

"Weitergabe sowie Vervielfältigung dieses Dokuments, Verwertung und Mitteilung seines Inhalts sind Verboten, soweit nicht ausdrücklich gestattet. Zuwiderhandlung verpflichten zu Schadenersatz. Alle Rechte für den Fall der Patent-, Gebrauchsmuster- oder Geschmacksmustereintragung vorbehalten