"Weitergabe sowie Vervielfältigung dieses Dokuments, Verwertung und Mitteilung seines Inhalts sind Verboten, soweit nicht ausdrücklich gestattet. Zuwiderhandlung verpflichten zu Schadenersatz. Alle Rechte für den Fall der Patent-, Gebrauchsmuster- oder Geschmacksmustereintragung vorbehalten

"The reproduction, distribution and utilization of this document as well as the Communication of its contents to others without explicid authorization is prohibited. Offenders will be held liable for the payment of damages. All rights reserved in the event Of the grant of a patent, utility model or design."

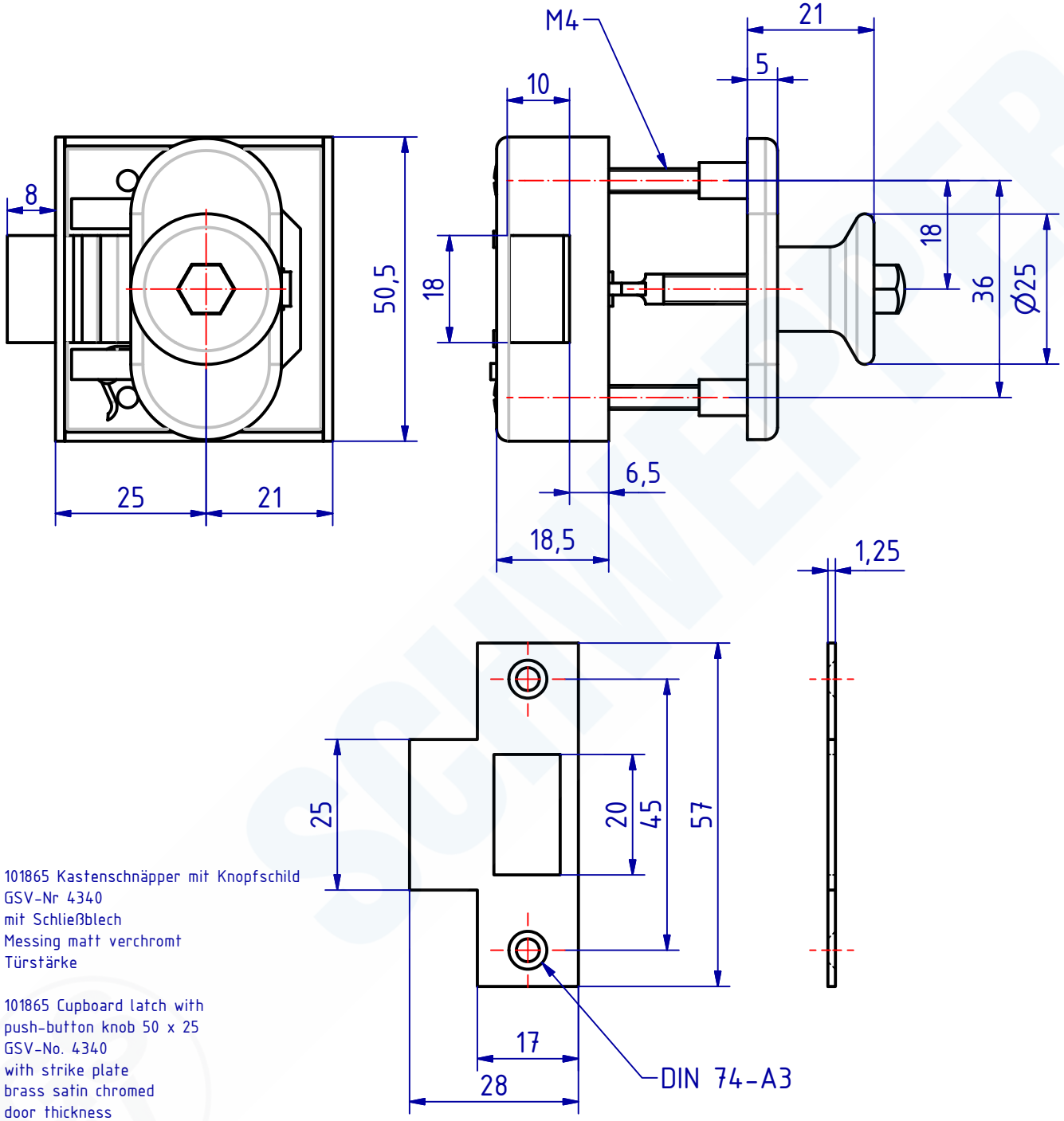

101865 Kastenschnäpper mit Knopfschild
GSV-Nr 4340
mit Schließblech
Messing matt verchromt
Türstärke

101865 Cupboard latch with
push-button knob 50 x 25
GSV-No. 4340
with strike plate
brass satin chromed
door thickness

SCHWEPPER
Beschlag GmbH & Co. KG
Velberter Straße 83, 42579 Heiligenhaus Germany
www.schwepper.com

GSV

EDV-No.: 101865

Material:

	Datum	Name
Gez.	07.08.2019	mla
Gepr.	07.08.2019	M.Schwenk

Status	Changes	Date	Name

Technische Änderungen vorbehalten!
Subject to technical changes!

Kastenschnäpper mit Knopfschild

GSV 4340

1

A4