"The reproduction, distribution and utilization of this document as well as the Communication of its contents to others without explicid authorization is prohibited. Offenders will be held liable for the payment of damages. All rights reserved in the event Of the grant of a patent, utility model or design."

"Weitergabe sowie Vervielfältigung dieses Dokuments, Verwertung und Mitteilung seines Inhalts sind Verboten, soweit nicht ausdrücklich gestattet. Zuwiderhandlung verpflichten zu Schadenersatz. Alle Rechte für den Fall der Patent-, Gebrauchsmuster- oder Geschmacksmustereintragung vorbehalten

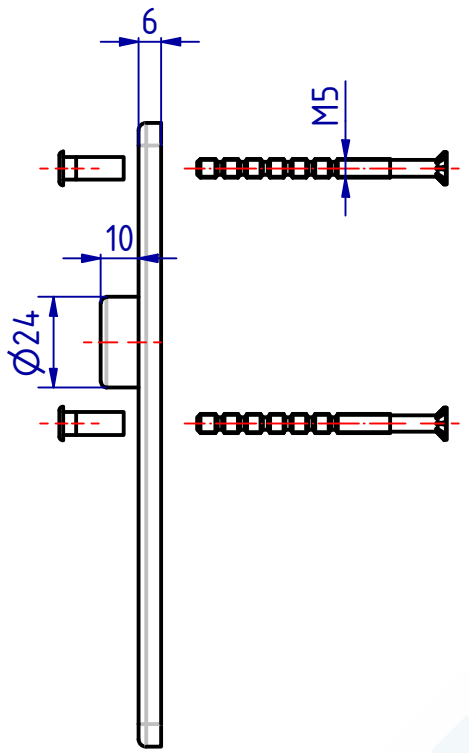

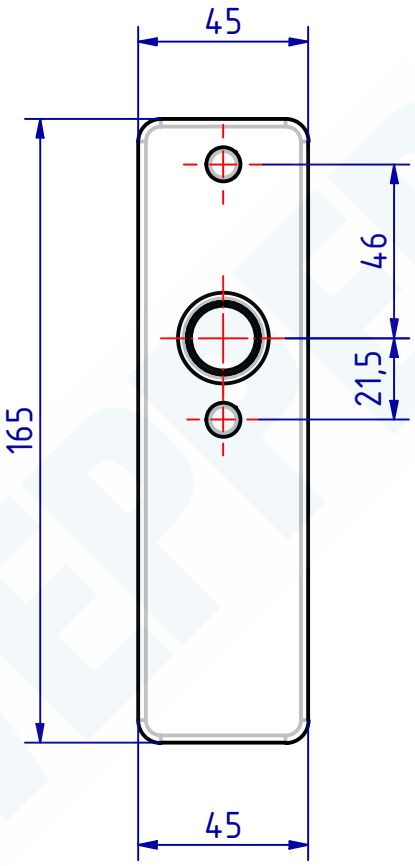

106936 Kurzschild ohne Schlüsselloch
GSV-Nr. 6645 F / 1
Messing matt verchromt
durchgehende Hülsenschrauben

106936 Short plate without key hole
GSV-No. 6645 F / 1
brass satin chromed
through fixing bolts

SCHWEPPER
Beschlag GmbH & Co. KG
Velberter Straße 83, 42579 Heiligenhaus Germany
www.schwepper.com

EDV-No.: 106936

Material:

	Datum	Name
Gez.	05.06.2023	mla
Gepr.	05.06.2023	M.Sch

Status	Changes	Date	Name

Technische Änderungen vorbehalten!
Subject to technical changes!

Kurzschild ohne Schlüsselloch

GSV 6645 F / 1

1

A4