"Weitergabe sowie Vervielfältigung dieses Dokuments, Verwertung und Mitteilung seines Inhalts sind Verboten, soweit nicht ausdrücklich gestattet. Zuwiderhandlung verpflichten zu Schadensersatz. Alle Rechte für den Fall der Patent-, Gebrauchsmuster- oder Geschmacksmustereintragung vorbehalten.

"The reproduction, distribution and utilization of this document as well as the Communication of its contents to others without explicid authorization is prohibited. Offenders will be held liable for the payment of damages. All rights reserved in the event Of the grant of a patent, utility model or design."

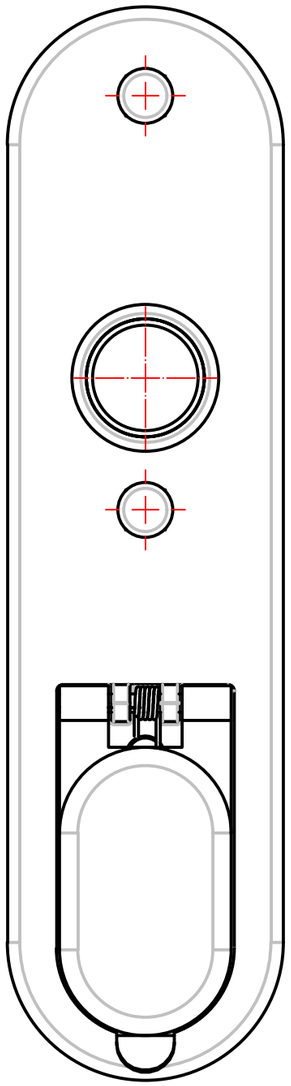

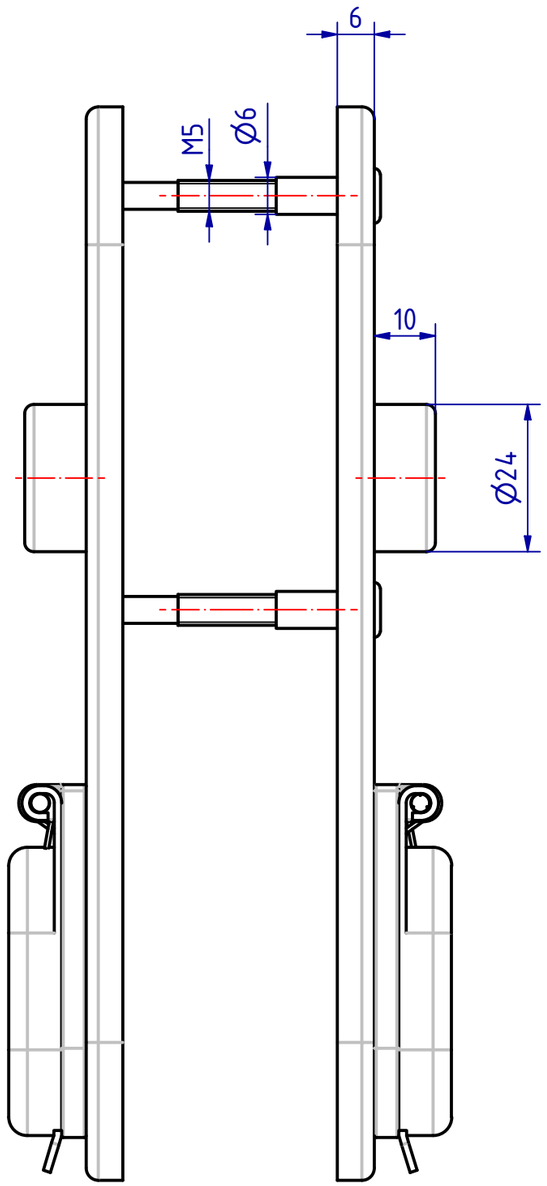

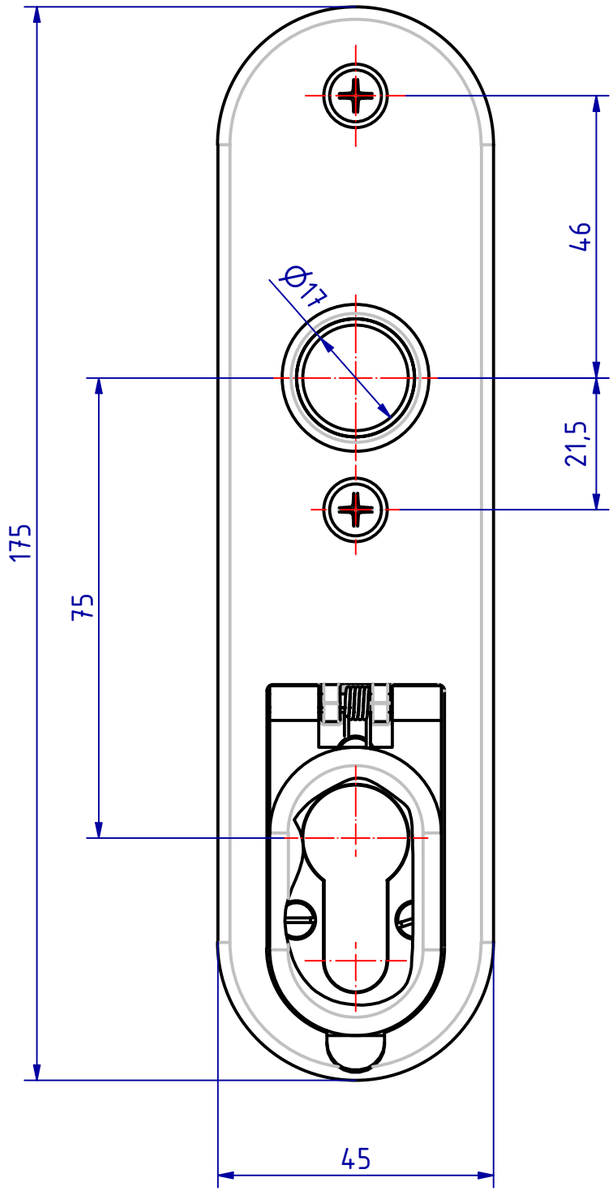

126242 Kurzschild mit Zylinderloch
GSV-Nr. 6643 ZK - 75mm
Aussen- und Innenschild mit federnder klappbarer
Edelstahl Blende
Schild Edelstahl
durchgehende Hülsenschrauben M5 x 42mm

126242 Short plate with cylinder hole
GSV-No. 6643 ZK - 75mm
both plates with stainless steel
spring loaded folding cover
plate stainless steel
through fixing bolts M5 x 42mm

SCHWEPPER
Beschlag GmbH & Co. KG
Velberter Straße 83, 42579 Heiligenhaus Germany
www.schwepper.com

					Datum	Name
				Gez.	12.09.2023	mla
				Gepr.	12.09.2023	M.Sch
Status	Changes	Date	Name			

Technische Änderungen vorbehalten!
Subject to technical changes!

EDV-No.: 126242

Material:

Kurzschild mit Zylinderloch

GSV 6643 ZK - 75mm

1

A3