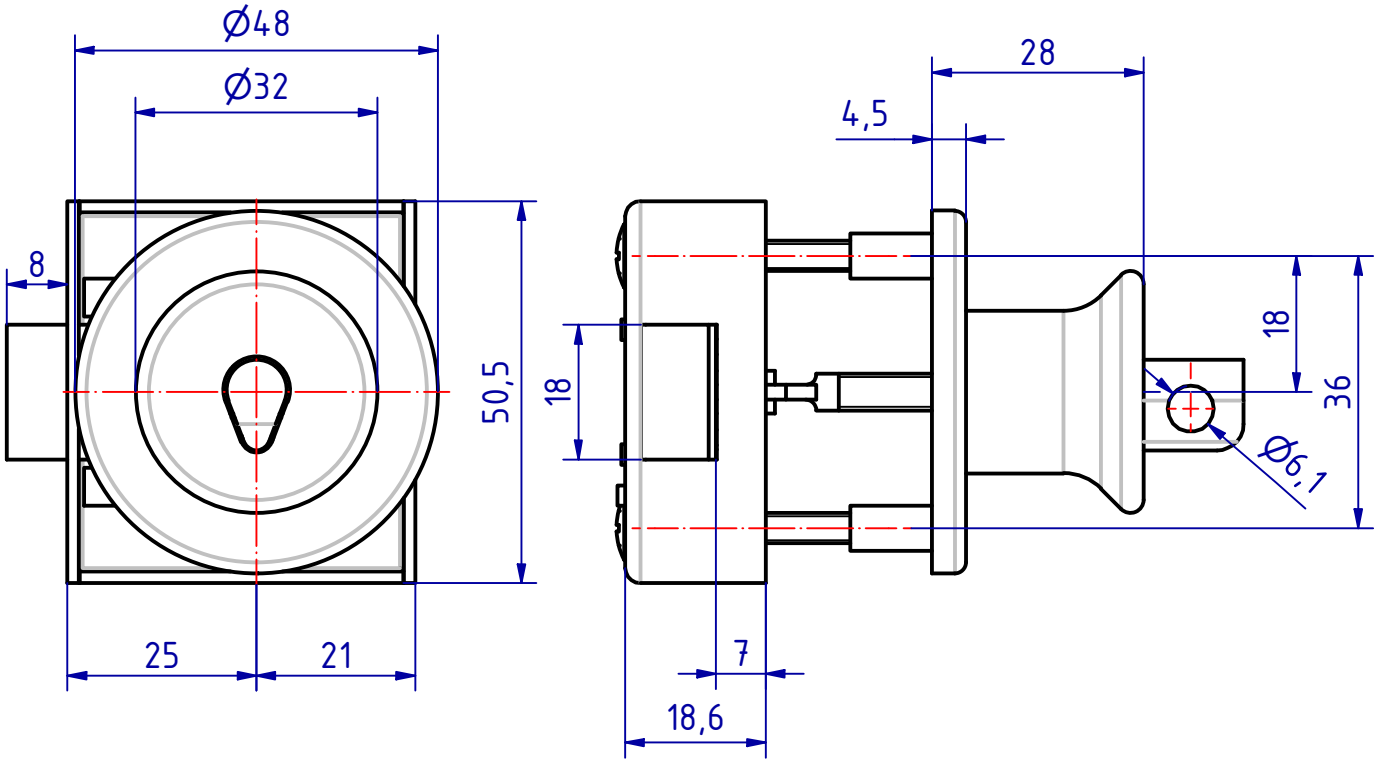

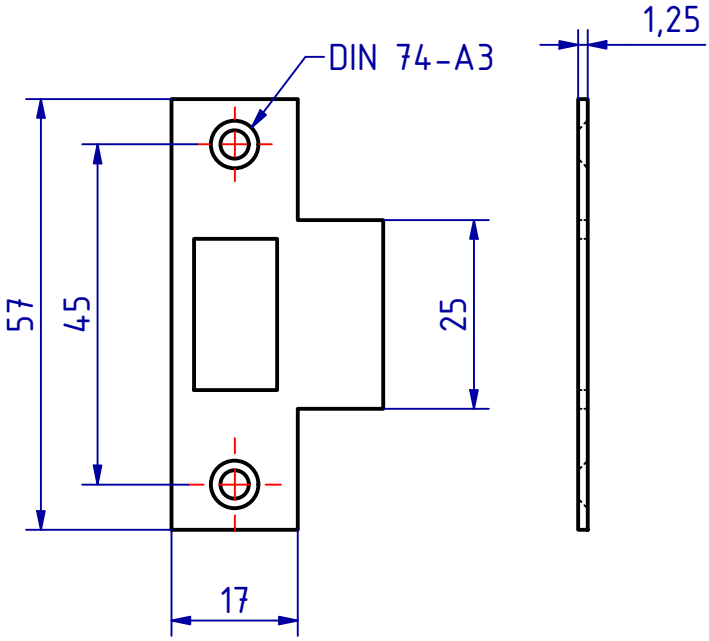

101855 Möbelschnäpper
GSV-Nr. 5155
mit Knopfschild Ø 48mm
mit Schließblech
Messing matt verchromt
Türstärke 22-25mm

101855 Cabinet latch
GSV-No. 5155
with knob plate Ø 48mm
with strike plate
brass satin chromed
door thickness 22-25mm

SCHWEPPER
Beschlag GmbH & Co. KG
Velberter Straße 83, 42579 Heiligenhaus Germany
www.schwepper.com

GSV

EDV-No.: 101855

Material:

	Datum	Name
Gez.	03.08.2023	mla
Gepr.	03.08.2023	M.Sch

Status	Changes	Date	Name

Technische Änderungen vorbehalten!
Subject to technical changes!

Möbelschnäpper

GSV 5155

1

A4

"The reproduction, distribution and utilization of this document as well as the Communication of its contents to others without explicid authorization is prohibited. Offenders will be held liable for the payment of damages. All rights reserved in the event Of the grant of a patent, utility model or design."

"Weitergabe sowie Vervielfältigung dieses Dokuments, Verwertung und Mitteilung seines Inhalts sind Verboten, soweit nicht ausdrücklich gestattet. Zuwiderhandlung verpflichten zu Schadenersatz. Alle Rechte für den Fall der Patent-, Gebrauchsmuster- oder Geschmacksmustereintragung vorbehalten