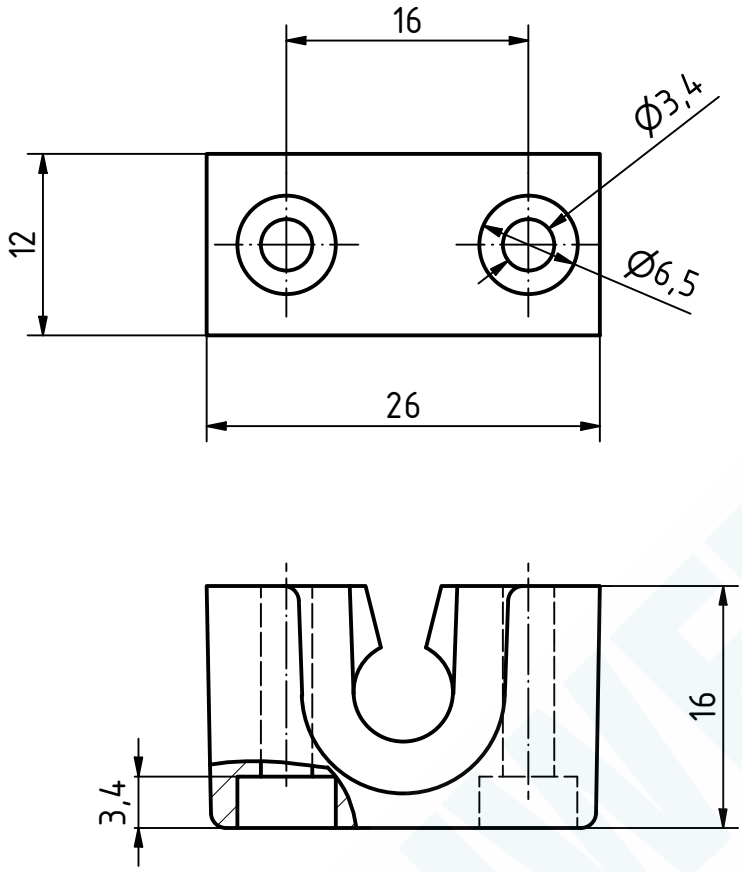

119818 Stangenführung
GSV-Nr. 7742 SF
für GSV-Nr. 7742 D
Druckguss/Kunststoff schwarz
ohne Befestigungsschrauben
Mindestbestellmenge 10 Paar

119818 Bar guide
GSV-No. 7742 SF
metal/plastic black
without fixing screws
minimum order quantity 10 pairs

SCHWEPPER
Beschlag GmbH & Co. KG
Velberter Straße 83, 42579 Heiligenhaus Germany
www.schwepper.com

EDV-No.: 119818

Material:

	Datum	Name
Gez.	08.09.2021	mla
Gepr.	08.09.2021	M.Schwenk

Status	Changes	Date	Name

Technische Änderungen vorbehalten!
Subject to technical changes!

Stangenführung

GSV 7742 SF

1

A4

"The reproduction, distribution and utilization of this document as well as the Communication of its contents to others without explicid authorization is prohibited. Offenders will be held liable for the payment of damages. All rights reserved in the event Of the grant of a patent, utility model or design."

"Weitergabe sowie Vervielfältigung dieses Dokuments, Verwertung und Mitteilung seines Inhalts sind Verboten, soweit nicht ausdrücklich gestattet. Zuwiderhandlung verpflichten zu Schadenersatz. Alle Rechte für den Fall der Patent-, Gebrauchsmuster- oder Geschmacksmustereintragung vorbehalten