"The reproduction, distribution and utilization of this document as well as the Communication of its contents to others without explicid authorization is prohibited. Offenders will be held liable for the payment of damages. All rights reserved in the event Of the grant of a patent, utility model or design."

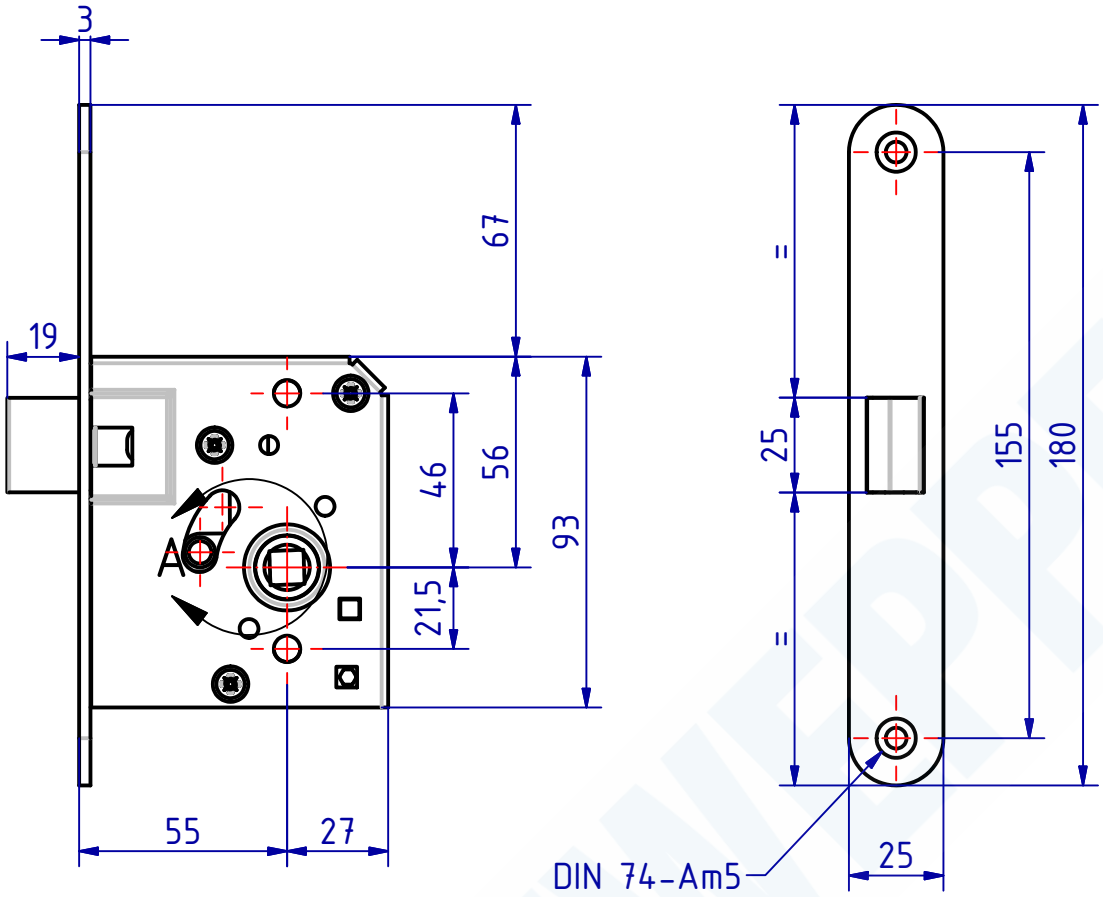

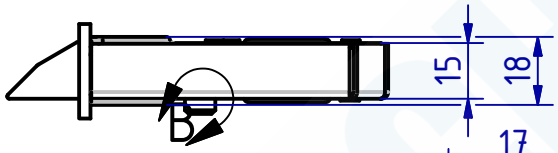

A (1 : 1)

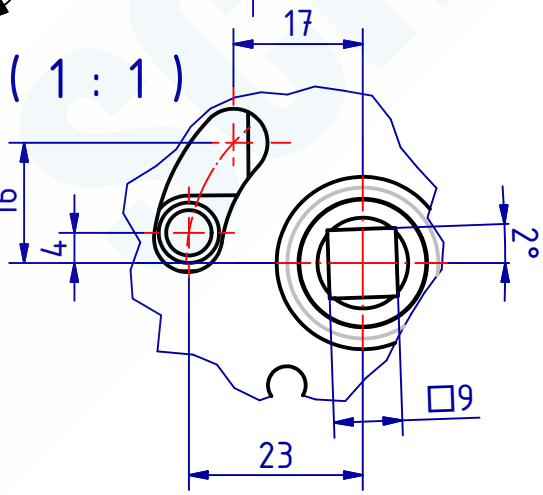

B (1 : 1)

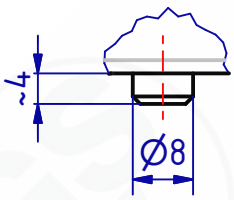

113587 Zusatzfallenschloss Dorn 55mm
GSV-Nr. 2439 FOU
rechts
Mitnehmerdorn auf Nuss
Fallenausschluß 19mm
ohne Schließblech
Edelstahl rostfrei

113587 Additional latch lock backset 55mm
GSV-No. 2439 FOU
right hand
latch protrusion 19mm
without strike plate
stainless steel
with normal latch

SCHWEPPER
Beschlag GmbH & Co. KG
Velberter Straße 83, 42579 Heiligenhaus Germany
www.schwepper.com

EDV-No.: 113587

Material:

	Datum	Name
Gez.	26.09.2019	mla
Gepr.	26.09.2019	M.Schwenk

Status	Changes	Date	Name

Technische Änderungen vorbehalten!
Subject to technical changes!

Zusatzfallenschloss Dorn 55mm

GSV 2439 FOU

1

A4

"Weitergabe sowie Vervielfältigung dieses Dokuments, Verwertung und Mitteilung seines Inhalts sind Verboten, soweit nicht ausdrücklich gestattet. Zuwiderhandlung verpflichten zu Schadenersatz. Alle Rechte für den Fall der Patent-, Gebrauchsmuster- oder Geschmacksmustereintragung vorbehalten