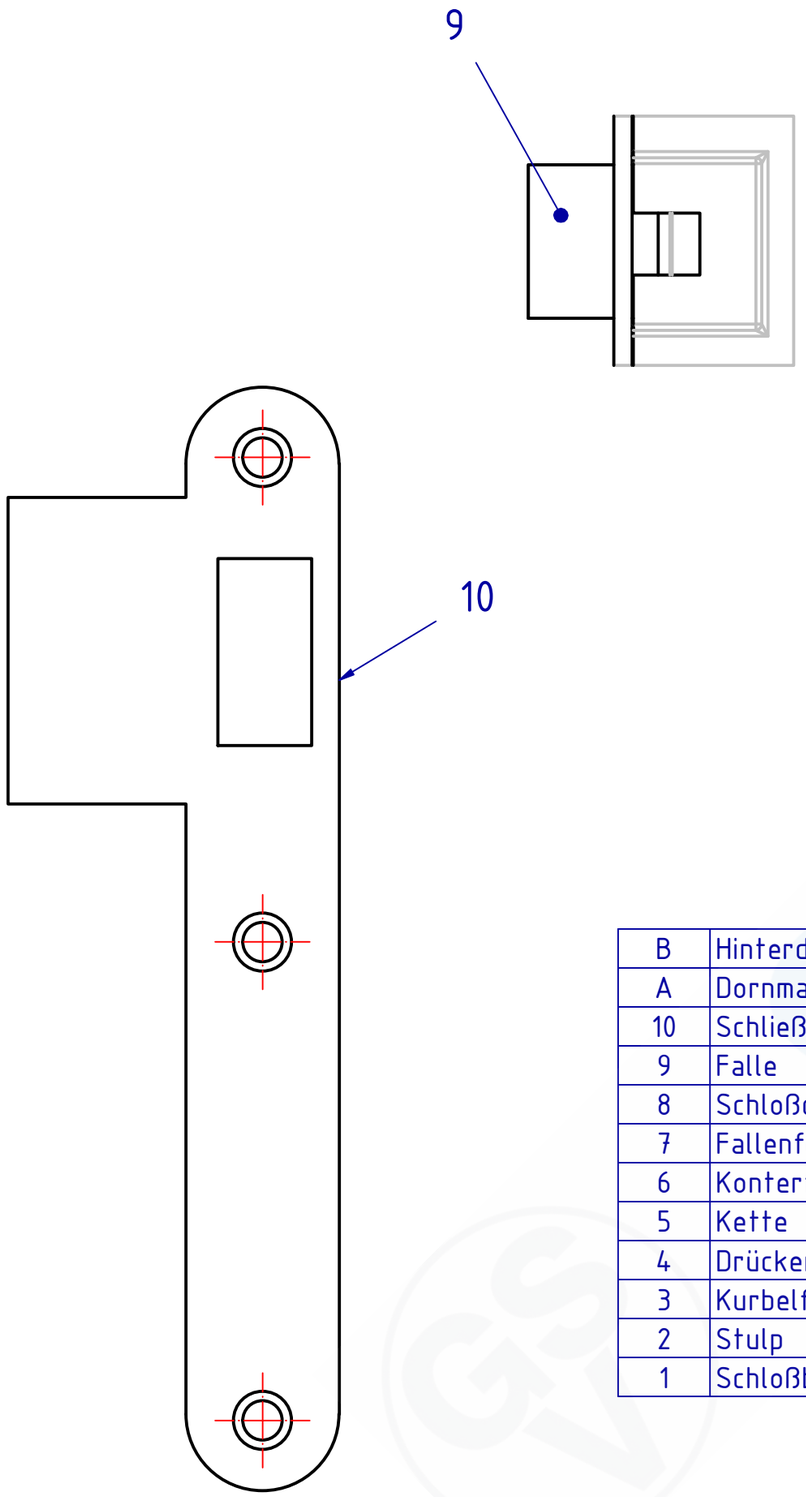

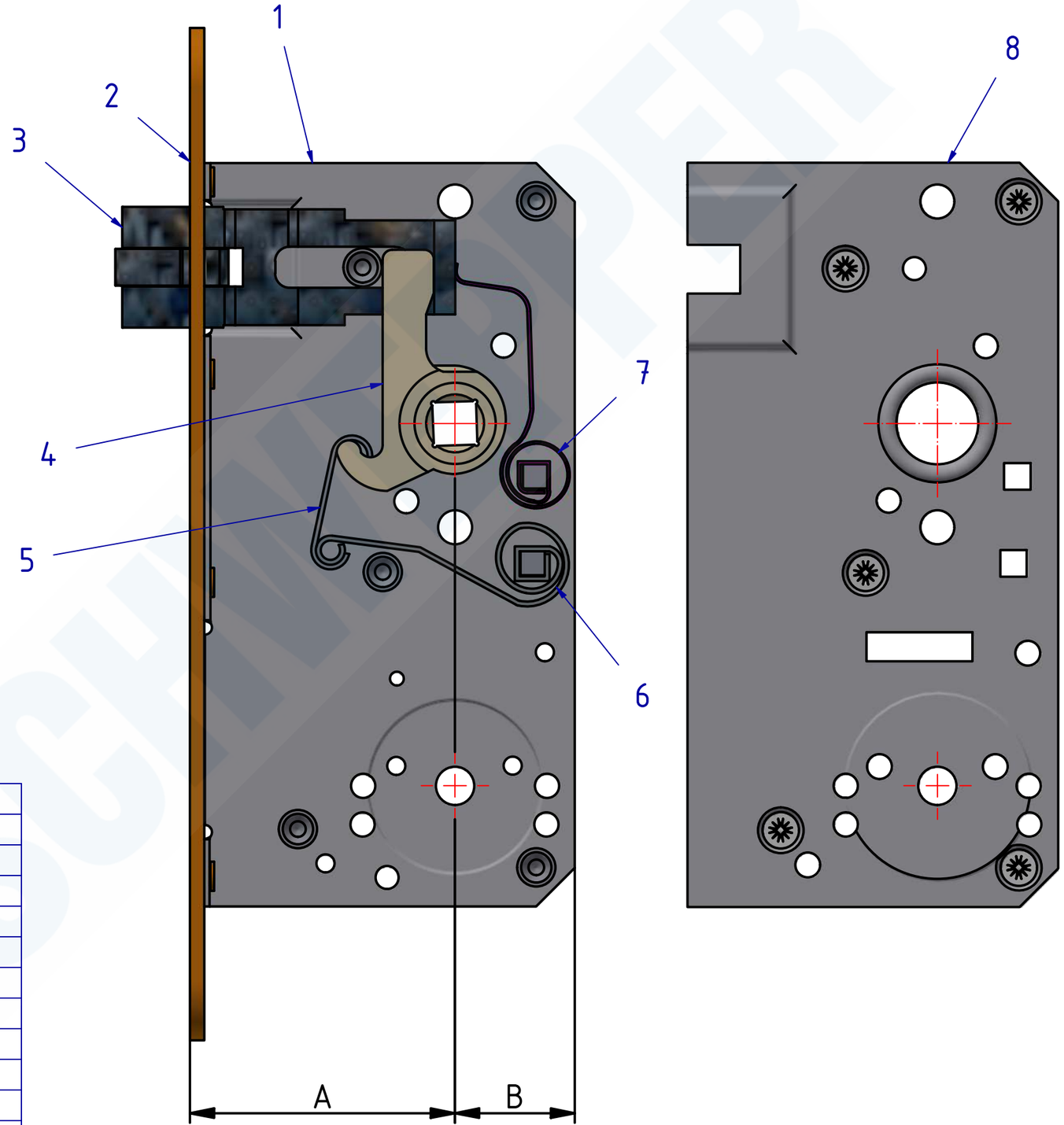

B	Hinterdornmaß
A	Dornmaß
10	Schließbleh
9	Falle
8	Schloßdecke
7	Fallenfeder
6	Konterfeder
5	Kette
4	Drückernuß
3	Kurbelfalle
2	Stulp
1	Schloßblech